ЯЩИКИ УПРАВЛЕНИЯ АСИНХРОННЫМИ ЭЛЕКТРОДВИГАТЕЛЯМИ С КОРОТКОЗАМКНУТЫМ РОТОРОМ СЕРИИ

СУ-Я5000

СТРУКТУРА УСЛОВНОГО ОБОЗНАЧЕНИЯ

СУ-Я5ХХХ-ХХХХ-ХХХХ

- Климатическое исполнение и категория размещения по ГОСТ 15150-69
- Типовой индекс:
  1 и 2 знаки – исполнение по току
  3 и 4 знаки – исполнение по напряжению силовой цепи и цепи управления
- Порядковый номер (номенклатура по назначению) таблица 1
- Группа в классе 5:
  1 – управление нереверсивными двигателями
  4 – управление реверсивными двигателями
- Класс НКУ по назначению -
  5 – управление асинхронными двигателями с КЗ ротором
- Вид НКУ по конструкции - ящик

ОСНОВНЫЕ СВЕДЕНИЯ ОБ ИЗДЕЛИИ

Устройство управления предназначено для управления одним (или несколькими) асинхронным двигателем с короткозамкнутым ротором в категории применения АС-3 по ГОСТ 11206 (т.е. пуск и отключение вращающегося электродвигателя), а также возможно применение для кратковременного и повторно-кратковременного режим, но в категории АС-3. Основное применение: для одиночных приводов с местным и дистанционным управлением.

ТЕХНИЧЕСКИЕ ХАРАКТЕРИСТИКИ

Номинальное рабочее напряжение - силовых цепей - цепей управления	 см. Таблицу 2 см. Таблицу 2
Номинальная частота, Гц	50
Номинальное напряжение изоляции, В	660
Номинальный ток устройства, А: - однофидерного - двухфидерного	 см. Таблицу 3 см. Таблицу 3
Степень защиты по ГОСТ 14254	IP31 и IP54
Вид системы заземления	TN-C
Климатическое исполнение и категория размещения	УХЛ4
Масса, не более, кг	50

300036,ТУЛА,МАРШАЛА ЖУКОВА,5. Т/Ф 4872-396-681. www.tulaavtomatika.ru

ВНЕШНИЙ ВИД И ГАБАРИТНЫЕ РАЗМЕРЫ

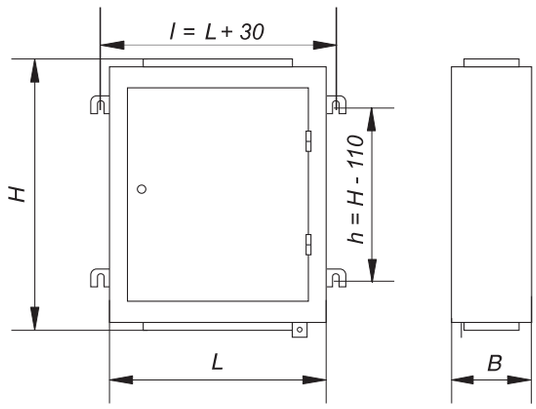

Рис. 1
Внешний вид, габаритные и установочные размеры

* См. также табл. 3

Табл. 1
Номенклатура ящиков СУ-Я5000

Тип ящиков управления двигателем		Кол-во управляемых двигателей (фидеров)	Питание цепи управления	Аппараты на двери		
нереверсивным	реверсивным			переключатель	кнопка	арматура
1. Ящики с автоматическими выключателями на каждый фидер						
СУ-Я5110 **СУ-Я5111**	**СУ-Я5410** **СУ-Я5411**	1	фазным напряжением	– +	+ +	+ +
СУ-Я5112 **СУ-Я5113**	**СУ-Я5412** **СУ-Я5413**		независимое или линейным напряжением	– +	+ +	+ +
СУ-Я5114 **СУ-Я5115**	**СУ-Я5414** **СУ-Я5415**	2	фазным напряжением	– +	+ +	+ +
2. Ящики с одним автоматическим выключателем на два фидера						
СУ-Я5124 **СУ-Я5125**	**СУ-Я5424** **СУ-Я5425**	2	фазным напряжением	– +	+ +	+ +
3. Ящики без автоматического выключателя						
СУ-Я5130 **СУ-Я5131**	**СУ-Я5430** **СУ-Я5431**	1	фазным напряжением	– +	+ +	+ +
СУ-Я5134 **СУ-Я5135**	**СУ-Я5434** **СУ-Я5435**	2	фазным напряжением	– +	+ +	+ +
4. Ящики с промежуточным реле						
СУ-Я5141	**СУ-Я5441**	1	фазным напряжением	+	+	+
5. Ящики с клеммниками						
СУ-Я5001 **СУ-Я5003** **СУ-Я5004**	Зажимы цепей управления		Кол-во зажимов 40 Кол-во зажимов 60 Кол-во зажимов 120		Предназначены для транзита цепей управления	
СУ-Я5005	Силовые зажимы на ток 63 А		Кол-во зажимов 6		Для питания ящиков	

Табл. 2

Способ питания цепи управления	Номинальное напряжение цепей, В		3-й и 4-й знаки типового индекса
	силовой	управления	
Фазным напряжением от собственной силовой цепи	~380 50 Гц	~220 50 Гц	74
Линейным напряжением от собственной силовой цепи	~380 50 Гц	~380 50 Гц	77
От независимого источника	~380 50 Гц	~110 50 Гц	73
		~220 50 Гц	74

Табл. 3

Тип	Типовой индекс	Номинальный ток ящика, А	Предел регулировки тока теплового реле, А	Номинальный ток расц. авт. выкл., А	Номинальное напряжение цепей, В		Примечание	Габаритные размеры HxLxB, мм
					силовой	управления		
Однофидерные нереверсивные с автоматическим выключателем, кнопками и лампой								
СУ-Я 5110	18-74УХЛ4	0,6	0,38–0,65	1,6	~380 50 Гц	~220 50 Гц		400x300x250
	20-74УХЛ4	1,0	0,61–1,0	1,6				
	22-74УХЛ4	1,6	0,95–1,6	2,0				
	24-74УХЛ4	2,5	1,5–2,6	3,15				
	26-74УХЛ4	4,0	2,4–4,0	5,0				
	28-74УХЛ4	6,0	3,8–6,0	8,0				
	29-74УХЛ4	8,0	5,5–8,0	10,0				
	30-74УХЛ4	10,0	7,0–10,0	12,5				
	31-74УХЛ4	12,5	9,5–14,0	16,0				
	32-74УХЛ4	16,0	13,0–19,0	20,0				
	34-74УХЛ4	25,0	18,0–25,0	31,5				
	35-74УХЛ4	32,0	27,2–36,8	40,0				600x400x250
	36-74УХЛ4	40,0	34,0–40,0	50,0				
	37-74УХЛ4	50,0	42,5–57,5	63,0				
	38-74УХЛ4	63,0	53,5–63,0	80,0				
	39-74УХЛ4	80,0	68,0–92,0	100,0				600x600x300
	40-74УХЛ4	100,0	85,0–100,0	125,0				
	41-74УХЛ4	125,0	106,0–143,0	160,0				
	42-74УХЛ4	160,0	136,0–160,0	160,0				
Однофидерные нереверсивные с автоматическим выключателем, кнопками, лампой, переключателем								
СУ-Я 5111	18-74УХЛ4	0,6	0,38–0,65	1,6	~380 50 Гц	~220 50 Гц		400x300x250
	20-74УХЛ4	1,0	0,61–1,0	1,6				
	22-74УХЛ4	1,6	0,95–1,6	2,0				
	24-74УХЛ4	2,5	1,5–2,6	3,15				
	26-74УХЛ4	4,0	2,4–4,0	5,0				
	28-74УХЛ4	6,0	3,8–6,0	8,0				
	29-74УХЛ4	8,0	5,5–8,0	10,0				
	30-74УХЛ4	10,0	7,0–10,0	12,5				
	31-74УХЛ4	12,5	9,5–14,0	16,0				
	32-74УХЛ4	16,0	13,0–19,0	20,0				
	34-74УХЛ4	25,0	18,0–25,0	31,5				
	35-74УХЛ4	32,0	27,2–36,8	40,0				600x400x250
	36-74УХЛ4	40,0	34,0–40,0	50,0				
	37-74УХЛ4	50,0	42,5–57,5	63,0				
	38-74УХЛ4	63,0	53,5–63,0	80,0				
	39-74УХЛ4	80,0	68,0–92,0	100,0				600x600x300
	40-74УХЛ4	100,0	85,0–100,0	125,0				
	41-74УХЛ4	125,0	106,0–143,0	160,0				
	42-74УХЛ4	160,0	136,0–160,0	160,0				
Однофидерные реверсивные с автоматическим выключателем, кнопками и лампами								
СУ-Я 5410	18-74УХЛ4	0,6	0,38–0,65	1,6	~380 50 Гц	~220 50 Гц		400x300x250
	20-74УХЛ4	1,0	0,61–1,0	1,6				
	22-74УХЛ4	1,6	0,95–1,6	2,0				
	24-74УХЛ4	2,5	1,5–2,6	3,15				
	26-74УХЛ4	4,0	2,4–4,0	5,0				
	28-74УХЛ4	6,0	3,8–6,0	8,0				
	29-74УХЛ4	8,0	5,5–8,0	10,0				
	30-74УХЛ4	10,0	7,0–10,0	12,5				
	31-74УХЛ4	12,5	9,5–14,0	16,0				600x400x250
	32-74УХЛ4	16,0	13,0–19,0	20,0				
	34-74УХЛ4	25,0	18,0–25,0	31,5				
	35-74УХЛ4	32,0	27,2–36,8	40,0				
	36-74УХЛ4	40,0	34,0–40,0	50,0				
	37-74УХЛ4	50,0	42,5–57,5	63,0				600x600x300
	38-74УХЛ4	63,0	53,5–63,0	80,0				
	39-74УХЛ4	80,0	68,0–92,0	100,0				800x600x300
	40-74УХЛ4	100,0	85,0–100,0	125,0				
	41-74УХЛ4	125,0	106,0–143,0	160,0				
	42-74УХЛ4	160,0	136,0–160,0	160,0				

300036,ТУЛА,МАРШАЛА ЖУКОВА,5. Т/Ф 4872-396-681. www.tulaavtomatika.ru

Продолжение табл. 3

Тип	Типовой индекс	Номинальный ток ящика, А	Предел регулировки тока теплового реле, А	Номинальный ток расц. авт. выкл., А	Номинальное напряжение цепей, В		Примечание	Габаритные размеры HxLxB, мм
					силовой	управления		
Однофидерные реверсивные с автоматическим выключателем, кнопками, лампами, переключателем								
СУ-Я 5411	18-74УХЛ4 20-74УХЛ4 22-74УХЛ4 24-74УХЛ4 26-74УХЛ4 28-74УХЛ4 29-74УХЛ4 30-74УХЛ4	0,6 1,0 1,6 2,5 4,0 6,0 8,0 10,0	0,38–0,65 0,61–1,0 0,95–1,6 1,5–2,6 2,4–4,0 3,8–6,0 5,5–8,0 7,0–10,0	1,6 1,6 2,0 3,15 5,0 8,0 10,0 12,5	~380 50 Гц	~220 50 Гц		400x300 x250
	31-74УХЛ4 32-74УХЛ4 34-74УХЛ4 35-74УХЛ4 36-74УХЛ4	12,5 16,0 25,0 32,0 40,0	9,5–14,0 13,0–19,0 18,0–25,0 27,2–36,8 34,0–40,0	16,0 20,0 31,5 40,0 50,0				600x400 x250
	37-74УХЛ4 38-74УХЛ4	50,0 63,0	42,5–57,5 53,5–63,0	63,0 80,0				600x600 x300
	39-74УХЛ4 40-74УХЛ4 41-74УХЛ4 42-74УХЛ4	80,0 100,0 125,0 160,0	68,0–92,0 85,0–100,0 106,0–143,0 136,0–160,0	100,0 125,0 160,0 160,0				800x600 x300
Однофидерные нереверсивные с автоматическим выключателем, кнопками и лампой								
СУ-Я 5112	18-ХХУХЛ4 20-ХХУХЛ4 22-ХХУХЛ4 24-ХХУХЛ4 26-ХХУХЛ4 28-ХХУХЛ4 29-ХХУХЛ4 30-ХХУХЛ4 31-ХХУХЛ4 32-ХХУХЛ4 34-ХХУХЛ4	0,6 1,0 1,6 2,5 4,0 6,0 8,0 10,0 12,5 16,0 25,0	0,38–0,65 0,61–1,0 0,95–1,6 1,5–2,6 2,4–4,0 3,8–6,0 5,5–8,0 7,0–10,0 9,5–14,0 13,0–19,0 18,0–25,0	1,6 1,6 2,0 3,15 5,0 8,0 10,0 12,5 16,0 20,0 31,5	~380 50 Гц	см.табл. 2	Ящики с питанием цепи управления линейным напряжением или от независимого источника	400x300 x250
	35-ХХУХЛ4 36-ХХУХЛ4 37-ХХУХЛ4 38-ХХУХЛ4	32,0 40,0 50,0 63,0	27,2–36,8 34,0–40,0 42,5–57,5 53,5–63,0	40,0 50,0 63,0 80,0				600x400 x250
	39-ХХУХЛ4 40-ХХУХЛ4 41-ХХУХЛ4 42-ХХУХЛ4	80,0 100,0 125,0 160,0	68,0–92,0 85,0–100,0 106,0–143,0 136,0–160,0	100,0 125,0 160,0 160,0				600x600 x300
Однофидерные нереверсивные с автоматическим выключателем, кнопками, лампой, переключателем								
СУ-Я 5113	18-ХХУХЛ4 20-ХХУХЛ4 22-ХХУХЛ4 24-ХХУХЛ4 26-ХХУХЛ4 28-ХХУХЛ4 29-ХХУХЛ4 30-ХХУХЛ4 31-ХХУХЛ4 32-ХХУХЛ4 34-ХХУХЛ4	0,6 1,0 1,6 2,5 4,0 6,0 8,0 10,0 12,5 16,0 25,0	0,38–0,65 0,61–1,0 0,95–1,6 1,5–2,6 2,4–4,0 3,8–6,0 5,5–8,0 7,0–10,0 9,5–14,0 13,0–19,0 18,0–25,0	1,6 1,6 2,0 3,15 5,0 8,0 10,0 12,5 16,0 20,0 31,5	~380 50 Гц	см.табл. 2	Ящики с питанием цепи управления линейным напряжением или от независимого источника	400x300 x250
	35-ХХУХЛ4 36-ХХУХЛ4 37-ХХУХЛ4 38-ХХУХЛ4	32,0 40,0 50,0 63,0	27,2–36,8 34,0–40,0 42,5–57,5 53,5–63,0	40,0 50,0 63,0 80,0				600x400 x250
	39-ХХУХЛ4 40-ХХУХЛ4 41-ХХУХЛ4 42-ХХУХЛ4	80,0 100,0 125,0 160,0	68,0–92,0 85,0–100,0 106,0–143,0 136,0–160,0	100,0 125,0 160,0 160,0				600x600 x300

Продолжение табл. 3

Тип	Типовой индекс	Номинальный ток ящика, А	Предел регулировки тока теплового реле, А	Номинальный ток расц. авт. выкл., А	Номинальное напряжение цепей, В		Примечание	Габаритные размеры HxLxB, мм
					силовой	управления		
Однофидерные реверсивные с автоматическим выключателем, кнопками, лампами								
СУ-Я 5412	18-ХХУХЛ4 20-ХХУХЛ4 22-ХХУХЛ4 24-ХХУХЛ4 26-ХХУХЛ4 28-ХХУХЛ4 29-ХХУХЛ4 30-ХХУХЛ4	0,6 1,0 1,6 2,5 4,0 6,0 8,0 10,0	0,38–0,65 0,61–1,0 0,95–1,6 1,5–2,6 2,4–4,0 3,8–6,0 5,5–8,0 7,0–10,0	1,6 1,6 2,0 3,15 5,0 8,0 10,0 12,5	~380 50 Гц	см.табл. 2	Ящики с питанием цепи управления линейным напряжением или от независимого источника	400x300 x250
	31-ХХУХЛ4 32-ХХУХЛ4 34-ХХУХЛ4 35-ХХУХЛ4 36-ХХУХЛ4	12,5 16,0 25,0 32,0 40,0	9,5–14,0 13,0–19,0 18,0–25,0 27,2–36,8 34,0–40,0	16,0 20,0 31,5 40,0 50,0				600x400 x250
	37-ХХУХЛ4 38-ХХУХЛ4	50,0 63,0	42,5–57,5 53,5–63,0	63,0 80,0				600x600 x300
	39-ХХУХЛ4 40-ХХУХЛ4 41-ХХУХЛ4 42-ХХУХЛ4	80,0 100,0 125,0 160,0	68,0–92,0 85,0–100,0 106,0–143,0 136,0–160,0	100,0 125,0 160,0 160,0				800x600 x300
Однофидерные реверсивные с автоматическим выключателем, кнопками, лампами, переключателем								
СУ-Я 5413	18-ХХУХЛ4 20-ХХУХЛ4 22-ХХУХЛ4 24-ХХУХЛ4 26-ХХУХЛ4 28-ХХУХЛ4 29-ХХУХЛ4 30-ХХУХЛ4	0,6 1,0 1,6 2,5 4,0 6,0 8,0 10,0	0,38–0,65 0,61–1,0 0,95–1,6 1,5–2,6 2,4–4,0 3,8–6,0 5,5–8,0 7,0–10,0	1,6 1,6 2,0 3,15 5,0 8,0 10,0 12,5	~380 50 Гц	см.табл. 2	Ящики с питанием цепи управления линейным напряжением или от независимого источника	400x300 x250
	31-ХХУХЛ4 32-ХХУХЛ4 34-ХХУХЛ4 35-ХХУХЛ4 36-ХХУХЛ4	12,5 16,0 25,0 32,0 40,0	9,5–14,0 13,0–19,0 18,0–25,0 27,2–36,8 34,0–40,0	16,0 20,0 31,5 63,0 80,0				600x400 x250
	37-ХХУХЛ4 38-ХХУХЛ4	50,0 63,0	42,5–57,5 53,5–63,0	63,0 80,0				600x600 x300
	39-ХХУХЛ4 40-ХХУХЛ4 41-ХХУХЛ4 42-ХХУХЛ4	80,0 100,0 125,0 160,0	68,0–92,0 85,0–100,0 106,0–143,0 136,0–160,0	100,0 125,0 160,0 160,0				800x600 x300
Двухфидерные нереверсивные с автоматическим выключателем, кнопками и лампой на каждый фидер								
СУ-Я 5114	18-74УХЛ4 20-74УХЛ4 22-74УХЛ4 24-74УХЛ4 26-74УХЛ4 28-74УХЛ4 29-74УХЛ4 30-74УХЛ4 31-74УХЛ4 32-74УХЛ4 34-74УХЛ4	0,6 1,0 1,6 2,5 4,0 6,0 8,0 10,0 12,5 16,0 25,0	0,38–0,65 0,61–1,0 0,95–1,6 1,5–2,6 2,4–4,0 3,8–6,0 5,5–8,0 7,0–10,0 9,5–14,0 13,0–19,0 18,0–25,0	1,6 1,6 2,0 3,15 5,0 8,0 10,0 12,5 16,0 20,0 31,5	~380 50 Гц	~220 50 Гц		600x400 x250
	35-74УХЛ4 36-74УХЛ4	32,0 40,0	27,2–36,8 34,0–40,0	40,0 50,0				600x600 x300

300036,ТУЛА,МАРШАЛА ЖУКОВА,5. Т/Ф 4872-396-681. www.tulaavtomatika.ru

Продолжение табл. 3

Тип	Типовой индекс	Номинальный ток ящика, А	Предел регулировки тока теплового реле, А	Номинальный ток расц. авт. выкл., А	Номинальное напряжение цепей, В		Примечание	Габаритные размеры HxLxB, мм
					силовой	управления		
Двухфидерные нереверсивные с автоматическим выключателем, кнопками, лампой и переключателем на каждый фидер								
СУ–Я 5115	18-74УХЛ4 20-74УХЛ4 22-74УХЛ4 24-74УХЛ4 26-74УХЛ4 28-74УХЛ4 29-74УХЛ4 30-74УХЛ4 31-74УХЛ4 32-74УХЛ4 34-74УХЛ4	0,6 1,0 1,6 2,5 4,0 6,0 8,0 10,0 12,5 16,0 25,0	0,38–0,65 0,61–1,0 0,95–1,6 1,5–2,6 2,4–4,0 3,8–6,0 5,5–8,0 7,0–10,0 9,5–14,0 13,0–19,0 18,0–25,0	1,6 1,6 2,0 3,15 5,0 8,0 10,0 12,5 16,0 20,0 31,5	~380 50 Гц	~220 50 Гц		600x400 x250
	35-74УХЛ4 36-74УХЛ4	32,0 40,0	27,2–36,8 34,0–40,0	40,0 50,0				600x600 x300
Двухфидерные реверсивные с автоматическим выключателем, кнопками и лампой на каждый фидер								
СУ–Я 5414	18-74УХЛ4 20-74УХЛ4 22-74УХЛ4 24-74УХЛ4 26-74УХЛ4 28-74УХЛ4 29-74УХЛ4 30-74УХЛ4	0,6 1,0 1,6 2,5 4,0 6,0 8,0 10,0	0,38–0,65 0,61–1,0 0,95–1,6 1,5–2,6 2,4–4,0 3,8–6,0 5,5–8,0 7,0–10,0	1,6 1,6 2,0 3,15 5,0 8,0 10,0 12,5	~380 50 Гц	~220 50 Гц		600x400 x250
Двухфидерные реверсивные с автоматическим выключателем, кнопками, лампами и переключателем на каждый фидер								
СУ–Я 5415	18-74УХЛ4 20-74УХЛ4 22-74УХЛ4 24-74УХЛ4 26-74УХЛ4 28-74УХЛ4 29-74УХЛ4 30-74УХЛ4	0,6 1,0 1,6 2,5 4,0 6,0 8,0 10,0	0,38–0,65 0,61–1,0 0,95–1,6 1,5–2,6 2,4–4,0 3,8–6,0 5,5–8,0 7,0–10,0	1,6 1,6 2,0 3,15 5,0 8,0 10,0 12,5	~380 50 Гц	~220 50 Гц		600x400 x250
Двухфидерные нереверсивные с одним автоматическим выключателем на два фидера, кнопками и лампой на каждый фидер								
СУ–Я 5124	18-74А УХЛ4 20-74А УХЛ4 22-74А УХЛ4 24-74А УХЛ4	0,5 1,0 1,6 2,5	0,38–0,65 0,61–1,0 0,95–1,6 1,5–2,6	3,15	~380 50 Гц	~220 50 Гц	Сумма токов обоих фидеров не должна превышать ток расцепителя автоматич. выключателя	600x400 x250
	20-74Б УХЛ4 22-74Б УХЛ4 24-74Б УХЛ4 26-74Б УХЛ4	1,0 1,6 2,5 4,0	0,61–1,0 0,95–1,6 1,5–2,6 2,4–4,0	5,0				
	22-74В УХЛ4 24-74В УХЛ4 26-74В УХЛ4 28-74В УХЛ4	1,6 2,5 4,0 6,0	0,95–1,6 1,5–2,6 2,4–4,0 3,8–6,0	8,0				
	22-74Г УХЛ4 24-74Г УХЛ4 26-74Г УХЛ4 28-74Г УХЛ4 29-74Г УХЛ4	1,6 2,5 4,0 6,0 8,0	0,95–1,6 1,5–2,6 2,4–4,0 3,8–6,0 5,5–8,0	10,0				
	24-74Д УХЛ4 26-74Д УХЛ4 28-74Д УХЛ4 29-74Д УХЛ4 30-74Д УХЛ4	2,5 4,0 6,0 8,0 10,0	1,5–2,6 2,4–4,0 3,8–6,0 5,5–8,0 7,0–10,0	12,5				

Продолжение табл. 3

Тип	Типовой индекс	Номинальный ток ящика, А	Предел регулировки тока теплового реле, А	Номинальный ток расц. авт. выкл., А	Номинальное напряжение цепей, В		Примечание	Габаритные размеры HxLxB, мм
					силовой	управления		
Двухфидерные нереверсивные с одним автоматическим выключателем на два фидера, кнопками и лампой на каждый фидер								
СУ-Я 5124	24-74Е УХЛ4 26-74Е УХЛ4 28-74Е УХЛ4 29-74Е УХЛ4 30-74Е УХЛ4 31-74Е УХЛ4	2,5 4,0 6,0 8,0 10,0 12,5	1,5–2,6 2,4–4,0 3,8–6,0 5,5–8,0 7,0–10,0 9,5–14,0	16,0	~380 50 Гц	~220 50 Гц	Сумма токов обоих фидеров не должна превышать ток расцепителя автоматич. выключателя	600x400 x250
	26-74И УХЛ4 28-74И УХЛ4 29-74И УХЛ4 30-74И УХЛ4 31-74И УХЛ4 32-74И УХЛ4	4,0 6,0 8,0 10,0 12,5 16,0	2,4–4,0 3,8–6,0 5,5–8,0 7,0–10,0 9,5–14,0 13,0–19,0	20,0				
	28-74К УХЛ4 29-74К УХЛ4 30-74К УХЛ4 31-74К УХЛ4 32-74К УХЛ4 34-74К УХЛ4	6,0 8,0 10,0 12,5 16,0 25,0	3,8–6,0 5,5–8,0 7,0–10,0 9,5–14,0 13,0–19,0 18,0–25,0	31,5				
	29-74Л УХЛ4 30-74Л УХЛ4 31-74Л УХЛ4 32-74Л УХЛ4 34-74Л УХЛ4	8,0 10,0 12,5 16,0 25,0	5,5–8,0 7,0–10,0 9,5–14,0 13,0–19,0 18,0–25,0	40,0				
	32-74М УХЛ4 34-74М УХЛ4	16,0 25,0	13,0–19,0 18,0–25,0	50,0				
Двухфидерные нереверсивные с одним автоматическим выключателем на два фидера, кнопками, лампой, переключателем на каждый фидер								
СУ-Я 5125	18-74А УХЛ4 20-74А УХЛ4 22-74А УХЛ4 24-74А УХЛ4	0,5 1,0 1,6 2,5	0,38–0,65 0,61–1,0 0,95–1,6 1,5–2,6	3,15	~380 50 Гц	~220 50 Гц	Сумма токов обоих фидеров не должна превышать ток расцепителя автоматич. выключателя	600x400 x250
	20-74Б УХЛ4 22-74Б УХЛ4 24-74Б УХЛ4 26-74Б УХЛ4	1,0 1,6 2,5 4,0	0,61–1,0 0,95–1,6 1,5–2,6 2,4–4,0	5,0				
	22-74В УХЛ4 24-74В УХЛ4 26-74В УХЛ4 28-74В УХЛ4	1,6 2,5 4,0 6,0	0,95–1,6 1,5–2,6 2,4–4,0 3,8–6,0	8,0				
	22-74Г УХЛ4 24-74Г УХЛ4 26-74Г УХЛ4 28-74Г УХЛ4 29-74Г УХЛ4	1,6 2,5 4,0 6,0 8,0	0,95–1,6 1,5–2,6 2,4–4,0 3,8–6,0 5,5–8,0	10,0				
	24-74Д УХЛ4 26-74Д УХЛ4 28-74Д УХЛ4 29-74Д УХЛ4 30-74Д УХЛ4	2,5 4,0 6,0 8,0 10,0	1,5–2,6 2,4–4,0 3,8–6,0 5,5–8,0 7,0–10,0	12,5				
	24-74Е УХЛ4 26-74Е УХЛ4 28-74Е УХЛ4 29-74Е УХЛ4 30-74Е УХЛ4 31-74Е УХЛ4	2,5 4,0 6,0 8,0 10,0 12,5	1,5–2,6 2,4–4,0 3,8–6,0 5,5–8,0 7,0–10,0 9,5–14,0	16,0				

300036,ТУЛА,МАРШАЛА ЖУКОВА,5. Т/Ф 4872-396-681. www.tulaavtomatika.ru

Продолжение табл. 3

Тип	Типовой индекс	Номинальный ток ящика, А	Предел регулировки тока теплового реле, А	Номинальный ток расц. авт. выкл., А	Номинальное напряжение цепей, В		Примечание	Габаритные размеры HxLxB, мм
					силовой	управления		
Двухфидерные нереверсивные с одним автоматическим выключателем на два фидера, кнопками, лампой, переключателем на каждый фидер								
СУ–Я 5125	26-74И УХЛ4 28-74И УХЛ4 29-74И УХЛ4 30-74И УХЛ4 31-74И УХЛ4 32-74И УХЛ4	4,0 6,0 8,0 10,0 12,5 16,0	2,4–4,0 3,8–6,0 5,5–8,0 7,0–10,0 9,5–14,0 13,0–19,0	20,0	~380 50 Гц	~220 50 Гц	Сумма токов обоих фидеров не должна превышать ток расцепителя автоматич. выключателя	600x400 x250
	28-74К УХЛ4 29-74К УХЛ4 30-74К УХЛ4 31-74К УХЛ4 32-74К УХЛ4 34-74Л УХЛ4	6,0 8,0 10,0 12,5 16,0 25,0	3,8–6,0 5,5–8,0 7,0–10,0 9,5–14,0 13,0–19,0 18,0–25,0	31,5				
	29-74Л УХЛ4 30-74Л УХЛ4 31-74Л УХЛ4 32-74Л УХЛ4 34-74Л УХЛ4	8,0 10,0 12,5 16,0 25,0	5,5–8,0 7,0–10,0 9,5–14,0 13,0–19,0 18,0–25,0	40,0				
	32-74М УХЛ4 34-74М УХЛ4	16,0 25,0	13,0–19,0 18,0–25,0	50,0				
Двухфидерные реверсивные с одним автоматическим выключателем на два фидера, кнопками, лампами на каждый фидер								
СУ–Я 5424	22-74УХЛ4 24-74УХЛ4 26-74УХЛ4 28-74УХЛ4 29-74УХЛ4 30-74УХЛ4 31-74УХЛ4 32-74УХЛ4	1,6 2,5 4,0 6,0 8,0 10,0 12,5 16,0	–	2,0 3,15 5,0 8,0 10,0 12,5 16,0 20,0	~380 50 Гц	~220 50 Гц		600x400 x250
Двухфидерные реверсивные с одним автоматическим выключателем на два фидера, кнопками, лампами и переключателем на каждый фидер								
СУ–Я 5425	22-74УХЛ4 24-74УХЛ4 26-74УХЛ4 28-74УХЛ4 29-74УХЛ4 30-74УХЛ4 31-74УХЛ4 32-74УХЛ4	1,6 2,5 4,0 6,0 8,0 10,0 12,5 16,0	–	2,0 3,15 5,0 8,0 10,0 12,5 16,0 20,0	~380 50 Гц	~220 50 Гц		600x400 x250
Однофидерные нереверсивные без автоматического выключателя, с кнопками и лампой								
СУ–Я 5130	31-74УХЛ4 32-74УХЛ4 34-74УХЛ4 35-74УХЛ4 36-74УХЛ4 37-74УХЛ4 38-74УХЛ4	12,5 16,0 25,0 32,0 40,0 50,0 63,0	9,5–14,0 13,0–19,0 18,0–25,0 27,2–36,8 34,0–40,0 42,5–57,5 53,5–63,0		~380 50 Гц	~220 50 Гц		400x300 x250
	39-74УХЛ4 40-74УХЛ4 41-74УХЛ4 42-74УХЛ4	80,0 100,0 125,0 160,0	68,0–92,0 85,0–100,0 106,0–143, 136,0–160,0					600x400 x250
Однофидерные нереверсивные без автоматического выключателя, с кнопками, лампой, переключателем								
СУ–Я 5131	31-74УХЛ4 32-74УХЛ4 34-74УХЛ4 35-74УХЛ4 36-74УХЛ4 37-74УХЛ4 38-74УХЛ4	12,5 16,0 25,0 32,0 40,0 50,0 63,0	9,5–14,0 13,0–19,0 18,0–25,0 27,2–36,8 34,0–40,0 42,5–57,5 53,5–63,0		~380 50 Гц	~220 50 Гц		400x300 x250

Продолжение табл. 3

Тип	Типовой индекс	Номинальный ток ящика, А	Предел регулировки тока теплового реле, А	Номинальный ток расц. авт. выкл., А	Номинальное напряжение цепей, В		Примечание	Габаритные размеры HxLxB, мм
					силовой	управления		
Однофидерные нереверсивные без автоматического выключателя, с кнопками, лампой, переключателем								
СУ–Я 5131	39-74УХЛ4 40-74УХЛ4 41-74УХЛ4 42-74УХЛ4	80,0 100,0 125,0 160,0	68,0–92,0 85,0–100,0 106,0–143, 136,0–160,0	–	~380 50 Гц	~220 50 Гц		600x400x250
Однофидерные реверсивные без автоматического выключателя, с кнопками, лампами								
СУ–Я 5430	31-74УХЛ4 32-74УХЛ4 34-74УХЛ4	12,5 16,0 25,0	9,5–14,0 13,0–19,0 18,0–25,0	–	~380 50 Гц	~220 50 Гц		400x300x250
	35-74УХЛ4 36-74УХЛ4	32,0 40,0	27,2–36,8 34,0–40,0	–				600x400x250
	37-74УХЛ4 38-74УХЛ4 39-74УХЛ4 40-74УХЛ4 41-74УХЛ4 42-74УХЛ4	50,0 63,0 80,0 100,0 125,0 160,0	42,5–57,5 53,5–63,0 68,0–92,0 85,0–100,0 106,0–143,0 136,0–160,0	–				600x600x300
Однофидерные реверсивные без автоматического выключателя, с кнопками, лампами и переключателями								
СУ–Я 5431	31-74УХЛ4 32-74УХЛ4 34-74УХЛ4	12,5 16,0 25,0	9,5–14,0 13,0–19,0 18,0–25,0	–	~380 50 Гц	~220 50 Гц		400x300x250
	35-74УХЛ4 36-74УХЛ4	32,0 40,0	27,2–36,8 34,0–40,0	–				600x400x250
	37-74УХЛ4 38-74УХЛ4 39-74УХЛ4 40-74УХЛ4 41-74УХЛ4 42-74УХЛ4	50,0 63,0 80,0 100,0 125,0 160,0	42,5–57,5 53,5–63,0 68,0–92,0 85,0–100,0 106,0–143,0 136,0–160,0	–				600x600x300
Двухфидерные нереверсивные без автоматического выключателя, с кнопками и лампой на каждый фидер								
СУ–Я 5134	18-74УХЛ4 20-74УХЛ4 22-74УХЛ4 24-74УХЛ4 26-74УХЛ4 28-74УХЛ4 29-74УХЛ4 30-74УХЛ4 31-74УХЛ4 32-74УХЛ4 34-74УХЛ4	0,6 1,0 1,6 2,5 4,0 6,0 8,0 10,0 12,5 16,0 25,0	0,38–0,65 0,61–1,0 0,95–1,6 1,5–2,6 2,4–4,0 3,8–6,0 5,5–8,0 7,0–10,0 9,5–14,0 13,0–19,0 18,0–25,0	–	~380 50 Гц	~220 50 Гц		600x400x250
Двухфидерные нереверсивные без автоматического выключателя, с кнопками, лампой и переключателем на каждый фидер								
СУ–Я 5135	18-74УХЛ4 20-74УХЛ4 22-74УХЛ4 24-74УХЛ4 26-74УХЛ4 28-74УХЛ4 29-74УХЛ4 30-74УХЛ4 31-74УХЛ4 32-74УХЛ4 34-74УХЛ4	0,6 1,0 1,6 2,5 4,0 6,0 8,0 10,0 12,5 16,0 25,0	0,38–0,65 0,61–1,0 0,95–1,6 1,5–2,6 2,4–4,0 3,8–6,0 5,5–8,0 7,0–10,0 9,5–14,0 13,0–19,0 18,0–25,0	–	~380 50 Гц	~220 50 Гц		600x400x250

300036,ТУЛА,МАРШАЛА ЖУКОВА,5. Т/Ф 4872-396-681. www.tulaavtomatika.ru

Продолжение табл. 3

Тип	Типовой индекс	Номинальный ток ящика, А	Предел регулировки тока теплового реле, А	Номинальный ток расц. авт. выкл., А	Номинальное напряжение цепей, В		Примечание	Габаритные размеры HxLxB, мм
					силовой	управления		
Двухфидерные реверсивные без автоматического выключателя, с кнопками и лампами на каждый фидер								
СУ–Я 5434	18-74УХЛ4 20-74УХЛ4 22-74УХЛ4 24-74УХЛ4 26-74УХЛ4 28-74УХЛ4 29-74УХЛ4 30-74УХЛ4	0,6 1,0 1,6 2,5 4,0 6,0 8,0 10,0	0,38–0,65 0,61–1,0 0,95–1,6 1,5–2,6 2,4–4,0 3,8–6,0 5,5–8,0 7,0–10,0	–	~380 50 Гц	~220 50 Гц		600x400x250
Двухфидерные реверсивные без автоматического выключателя, с кнопками, лампами и переключателем на каждый фидер								
СУ–Я 5435	18-74УХЛ4 20-74УХЛ4 22-74УХЛ4 24-74УХЛ4 26-74УХЛ4 28-74УХЛ4 29-74УХЛ4 30-74УХЛ4	0,6 1,0 1,6 2,5 4,0 6,0 8,0 10,0	0,38–0,65 0,61–1,0 0,95–1,6 1,5–2,6 2,4–4,0 3,8–6,0 5,5–8,0 7,0–10,0	–	~380 50 Гц	~220 50 Гц		600x400x250
Однофидерные нереверсивные с промежуточным реле, кнопками, лампой и переключателем								
СУ–Я 5141	18-74УХЛ4 20-74УХЛ4 22-74УХЛ4 24-74УХЛ4 26-74УХЛ4 28-74УХЛ4 29-74УХЛ4 30-74УХЛ4 31-74УХЛ4 32-74УХЛ4 34-74УХЛ4	0,6 1,0 1,6 2,5 4,0 6,0 8,0 10,0 12,5 16,0 25,0	0,38–0,65 0,61–1,0 0,95–1,6 1,5–2,6 2,4–4,0 3,8–6,0 5,5–8,0 7,0–10,0 9,5–14,0 13,0–19,0 18,0–25,0	1,6 1,6 2,0 3,15 5,0 8,0 10,0 12,5 16,0 20,0 31,5	~380 50 Гц	~220 50 Гц		400x300x250
	35-74УХЛ4 36-74УХЛ4 37-74УХЛ4 38-74УХЛ4	32,0 40,0 50,0 63,0	27,2–36,8 34,0–40,0 42,5–57,5 53,5–63,0,0	40,0 50,0 63,0 80,0				600x400x250
	39-74УХЛ4 40-74УХЛ4 41-74УХЛ4 42-74УХЛ4	80,0 100,0 125,0 160,0	68,0–92,0 85,0–100,0 106,0–143,0 136,0–160,0	100,0 125,0 160,0 160,0				600x600x300
Однофидерные реверсивные с промежуточным реле, кнопками, лампами и переключателем								
СУ–Я 5441	18-74УХЛ4 20-74УХЛ4 22-74УХЛ4 24-74УХЛ4 26-74УХЛ4 28-74УХЛ4 29-74УХЛ4 30-74УХЛ4 31-74УХЛ4 32-74УХЛ4 34-74УХЛ4 35-74УХЛ4 36-74УХЛ4	0,6 1,0 1,6 2,5 4,0 6,0 8,0 10,0 12,5 16,0 25,0 32,0 40,0	0,38–0,65 0,61–1,0 0,95–1,6 1,5–2,6 2,4–4,0 3,8–6,0 5,5–8,0 7,0–10,0 9,5–14,0 13,0–19,0 18,0–25,0 27,2–36,8 34,0–40,0	1,6 1,6 2,0 3,15 5,0 8,0 10,0 12,5 16,0 20,0 31,5 40,0 50,0	~380 50 Гц	~220 50 Гц		600x400x250
	37-74УХЛ4 38-74УХЛ4	50,0 63,0	42,5–57,5 53,5–63,0,0	63,0 80,0				600x600x300
	39-74УХЛ4 40-74УХЛ4 41-74УХЛ4 42-74УХЛ4	80,0 100,0 125,0 160,0	68,0–92,0 85,0–100,0 106,0–143,0 136,0–160,0	100,0 125,0 160,0 160,0				800x600x300

Рис. 2
Схема электрическая принципиальная
СУ-Я5110-1874...4274

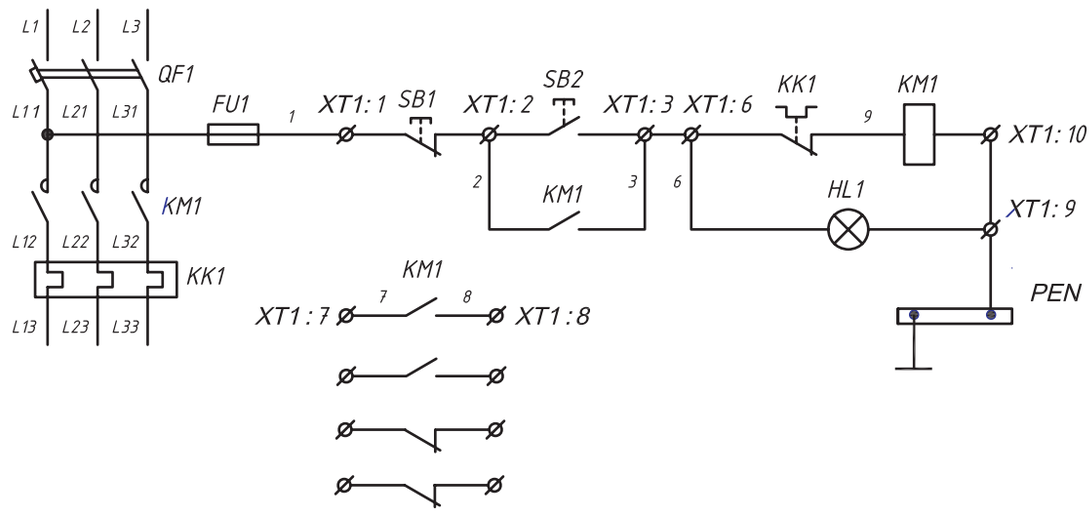

В ящиках с индексами 1874...3074 предохранитель FU1 не устанавливается.

Рис. 3
Схема электрическая принципиальная
СУ-Я5111-1874...4274

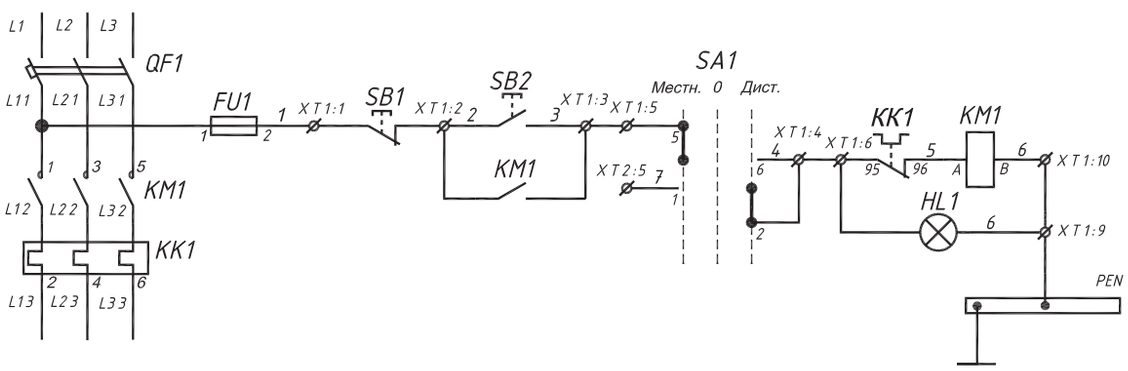

Свободные контакты для ящиков с индексами
18.XX.XX...34.XX.XX *35.XX.XX...42.XX.XX*

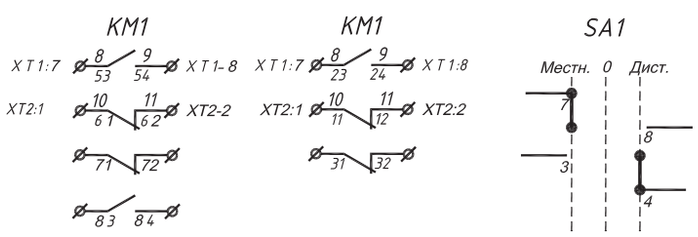

В ящиках с индексами 1874...3074 предохранитель FU1 не устанавливается.

300036,ТУЛА,МАРШАЛА ЖУКОВА,5. Т/Ф 4872-396-681. www.tulaavtomatika.ru

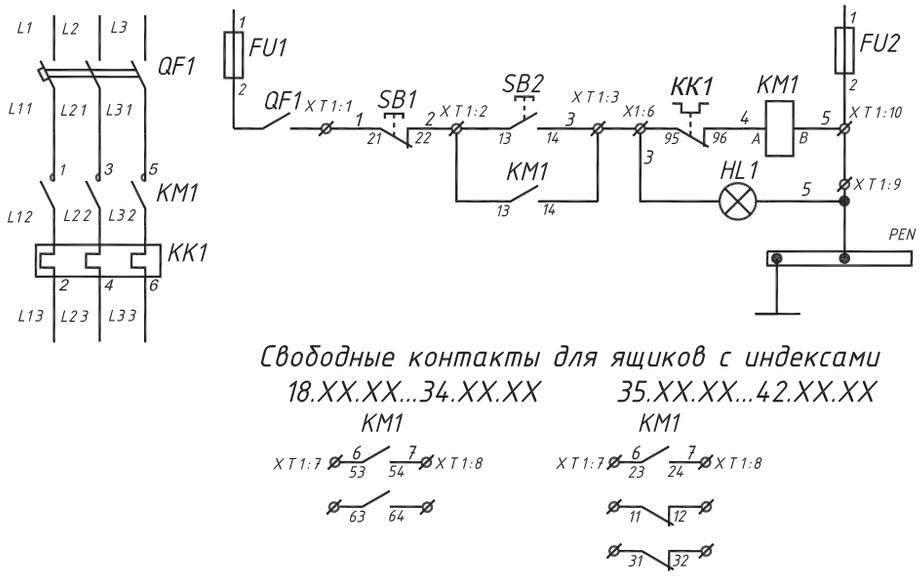

Рис. 4
Схема электрическая принципиальная СУ-Я5112-1874...4274

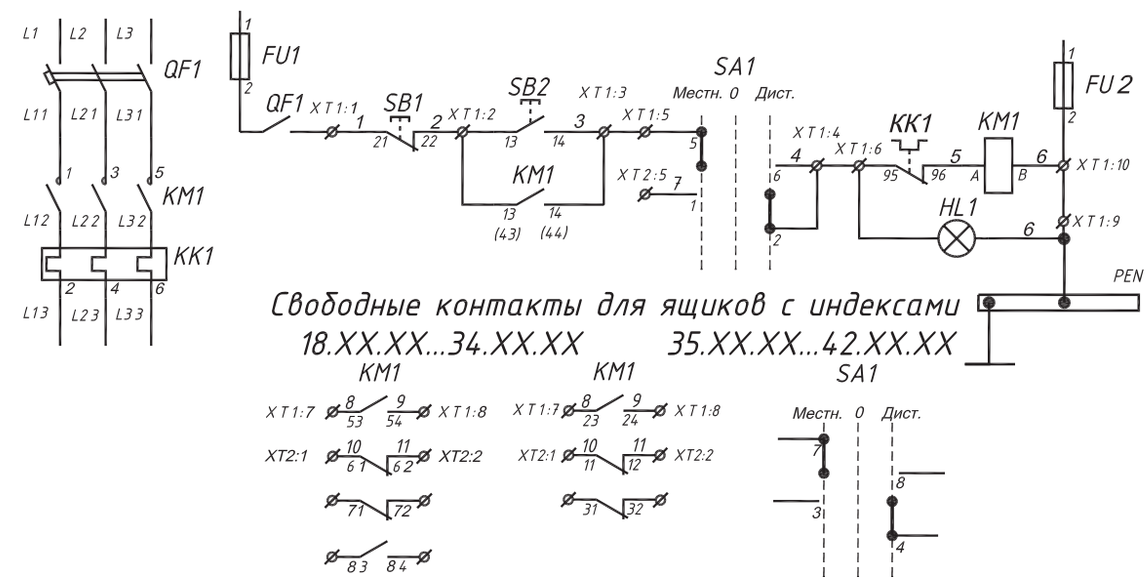

Рис. 5
Схема электрическая принципиальная СУ-Я5113-1874...4274

Рис. 6
Схема электрическая принципиальная СУ-Я5114-1874...3674

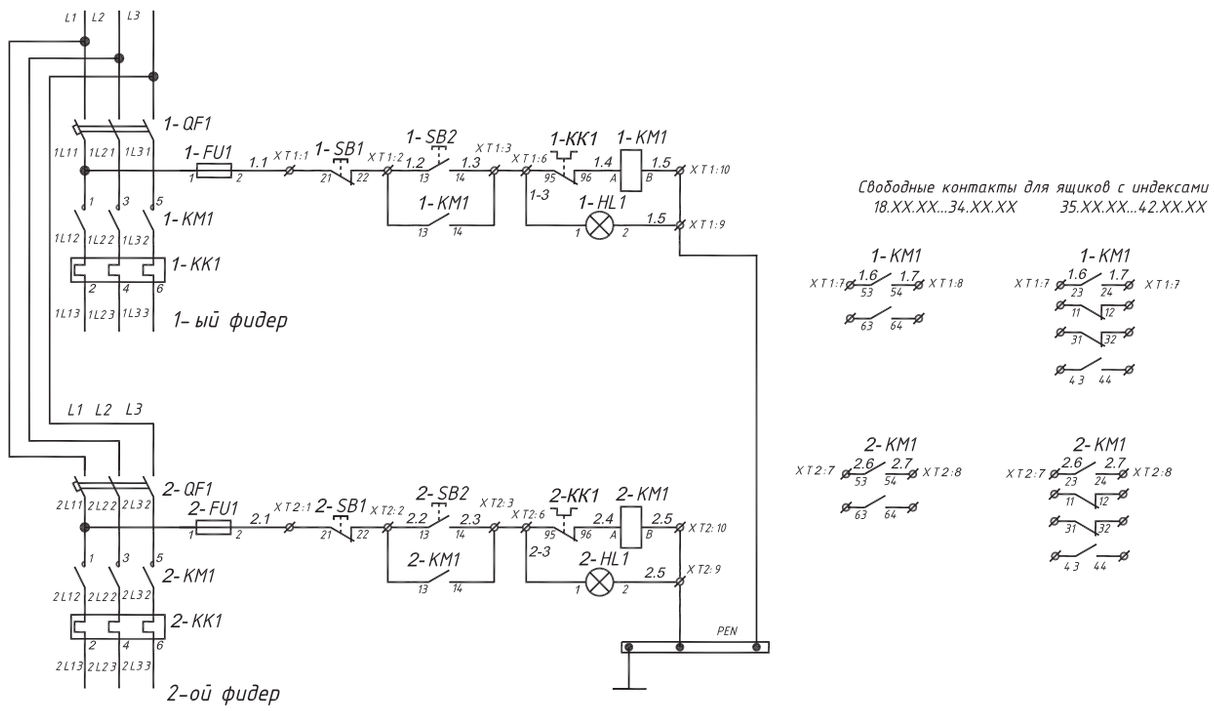

В ящиках с индексами 1874...3074 предохранитель FU1 не устанавливается.

Рис. 7
Схема электрическая принципиальная СУ-Я5115-1874...3674

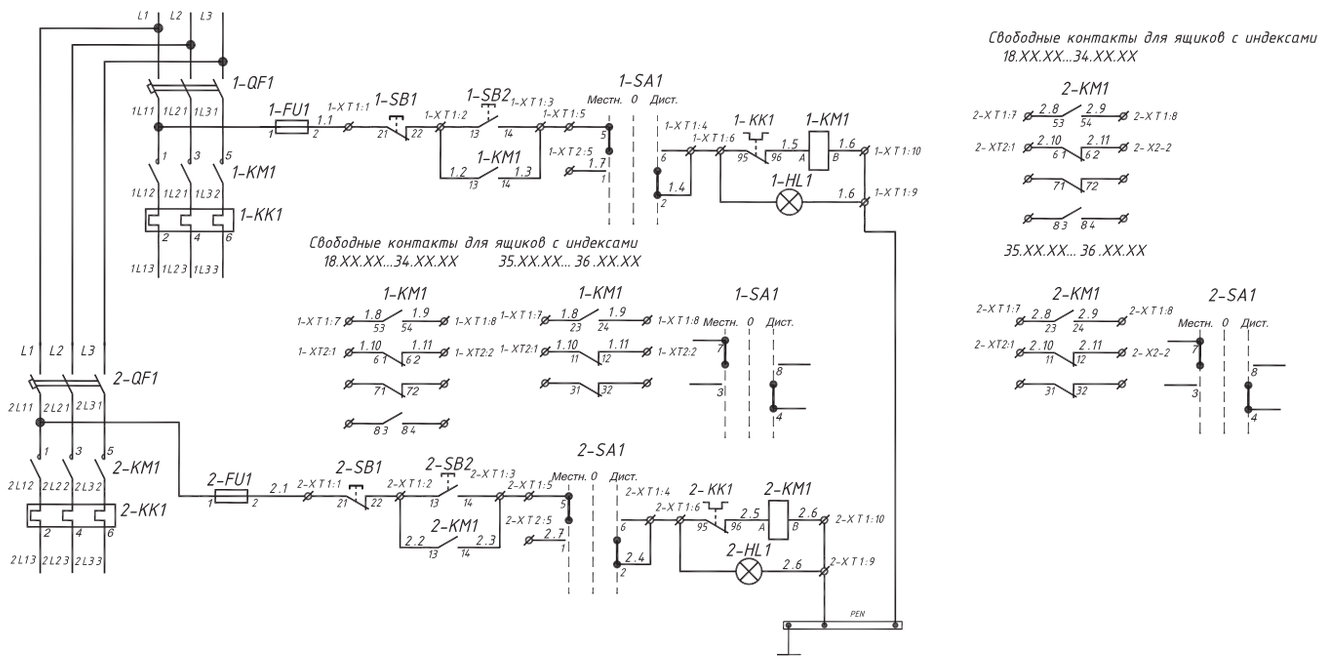

В ящиках с индексами 1874...3074 предохранитель FU1 не устанавливается.

300036,ТУЛА,МАРШАЛА ЖУКОВА,5. Т/Ф 4872-396-681. www.tulaavtomatika.ru

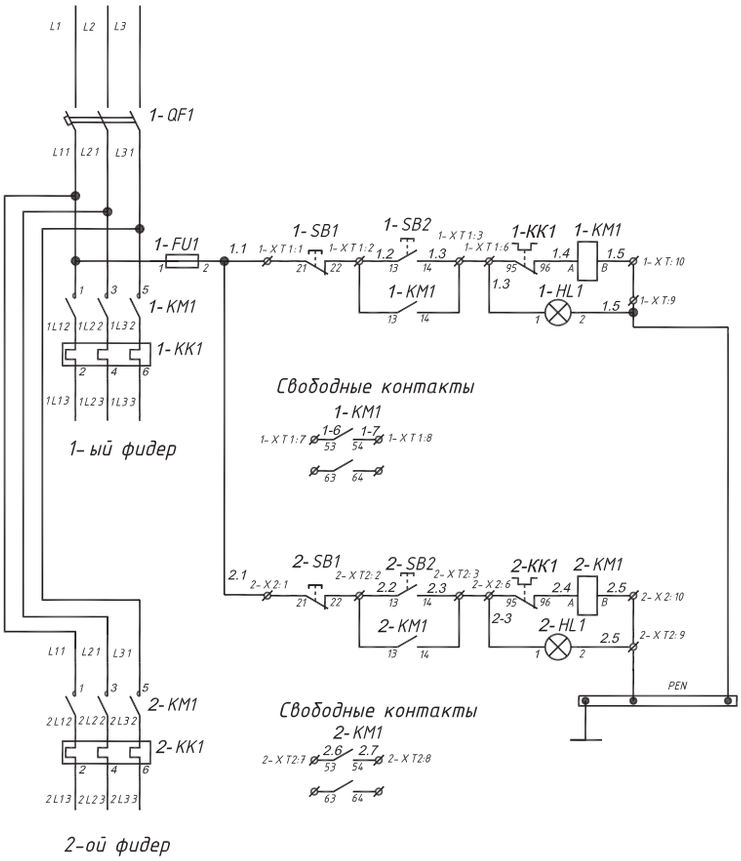

Рис. 8
Схема электрическая принципиальная СУ-Я5124-1874...3474

В ящиках с индексами 1874...3074 предохранитель FU1 не устанавливается.

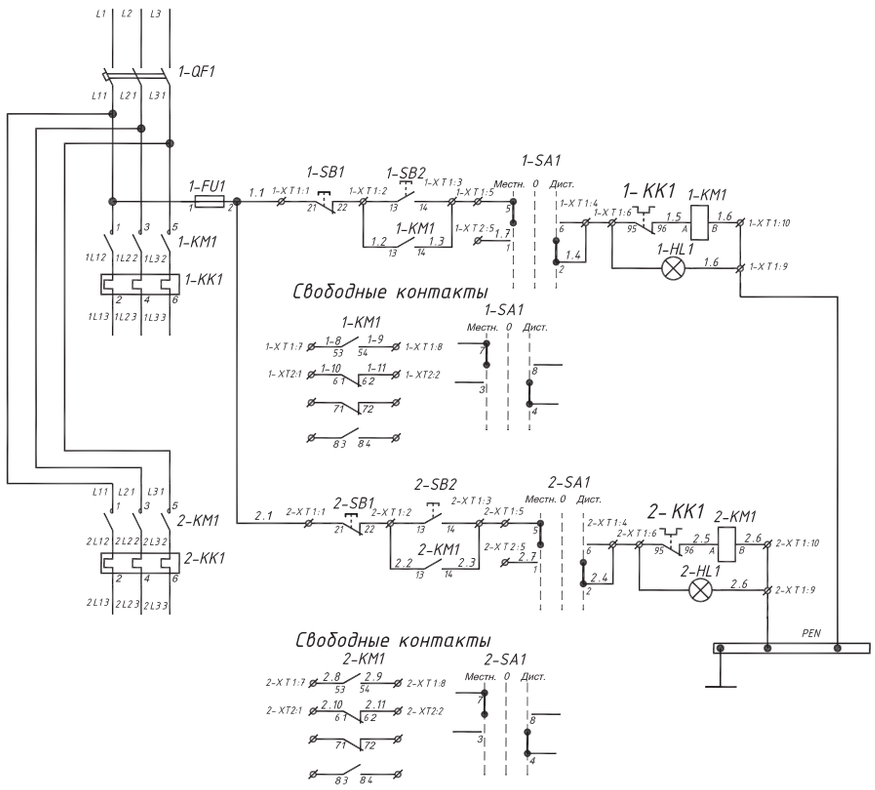

Рис. 9
Схема электрическая принципиальная СУ-Я5125-1874...3474

В ящиках с индексами 1874...3074 предохранитель FU1 не устанавливается.

Рис. 10
Схема электрическая принципиальная
СУ-Я5130-3174...4274

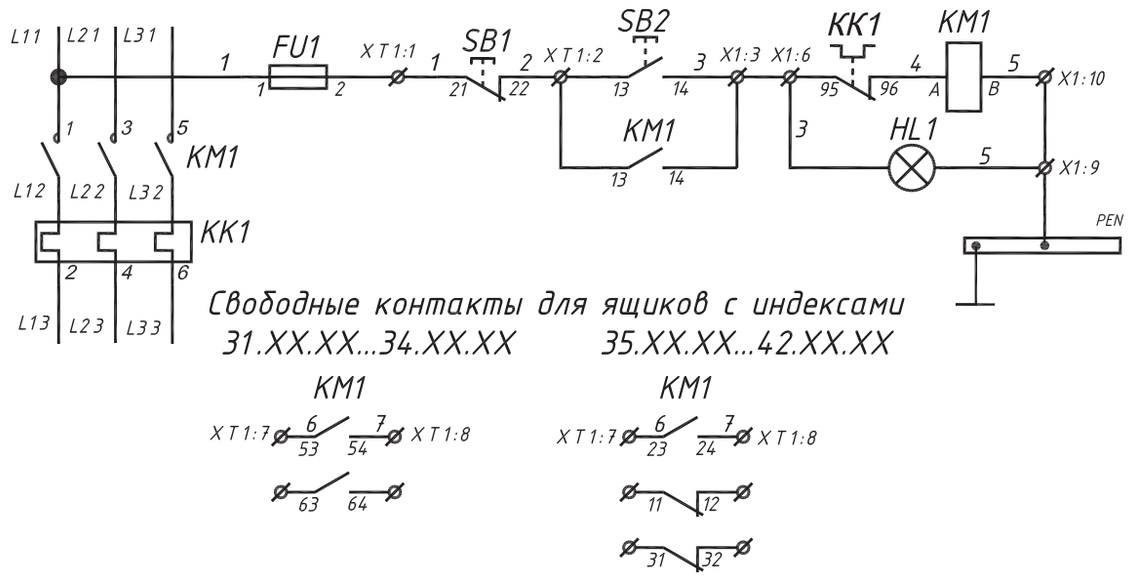

Рис. 11
Схема электрическая принципиальная
СУ-Я5131-3174...4274

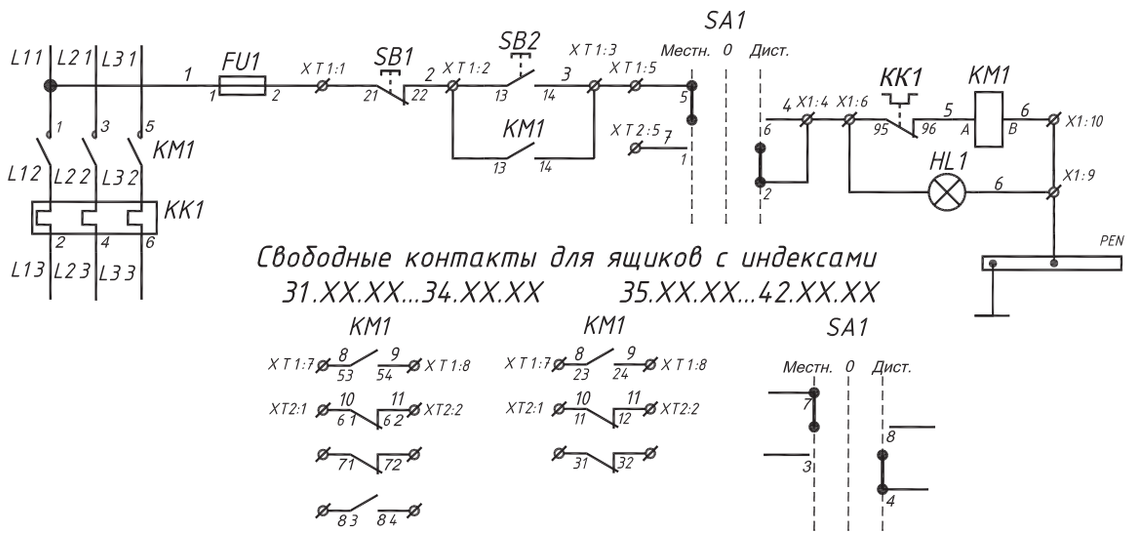

300036,ТУЛА,МАРШАЛА ЖУКОВА,5. Т/Ф 4872-396-681. www.tulaavtomatika.ru

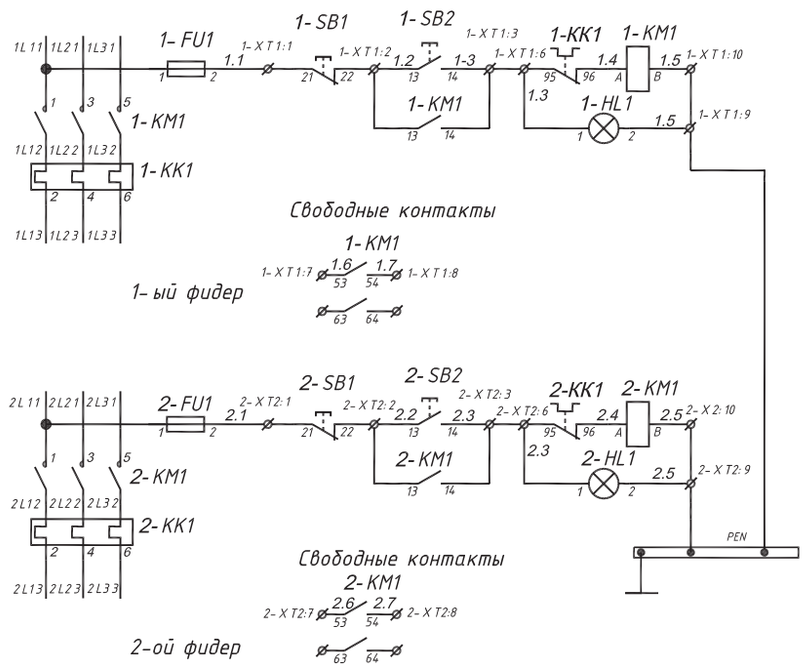

Рис. 12
Схема электрическая принципиальная СУ-Я5134-1874...3474

В ящиках с индексами 1874...3074 предохранитель FU1 не устанавливается.

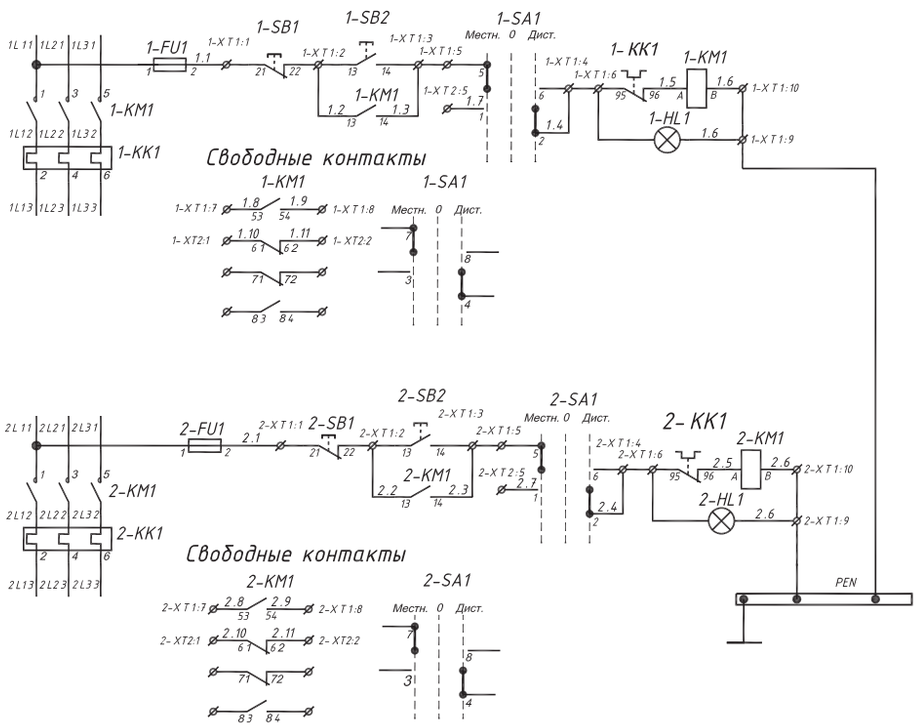

Рис. 13
Схема электрическая принципиальная СУ-Я5135-1874...3474

В ящиках с индексами 1874...3074 предохранитель FU1 не устанавливается.

Рис. 14
Схема электрическая принципиальная СУ-Я5141-1874...4274

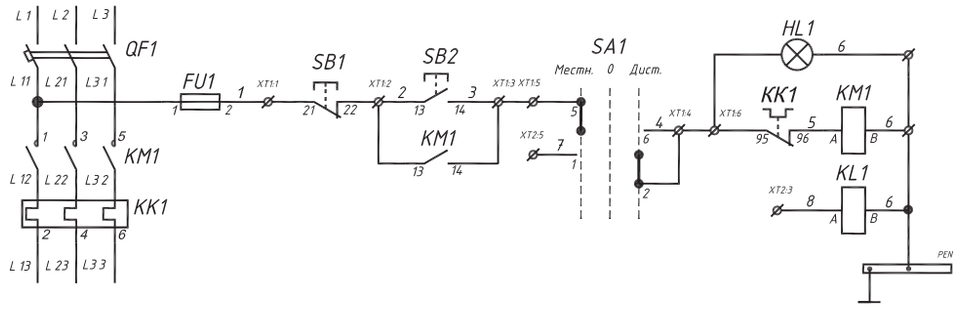

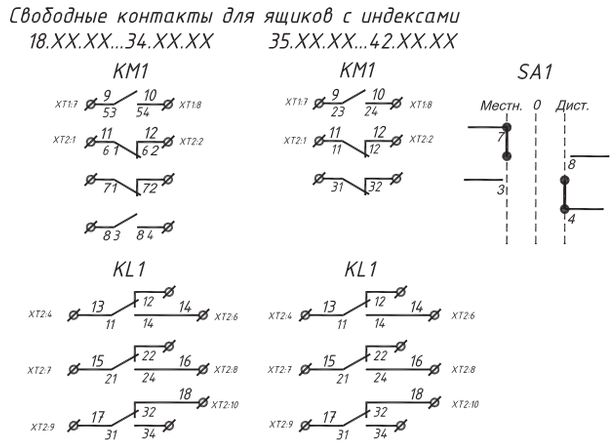

В ящиках с индексами 1874...3074 предохранитель FU1 не устанавливается.

Рис. 15
Схема электрическая принципиальная СУ-Я5410-1874...4274

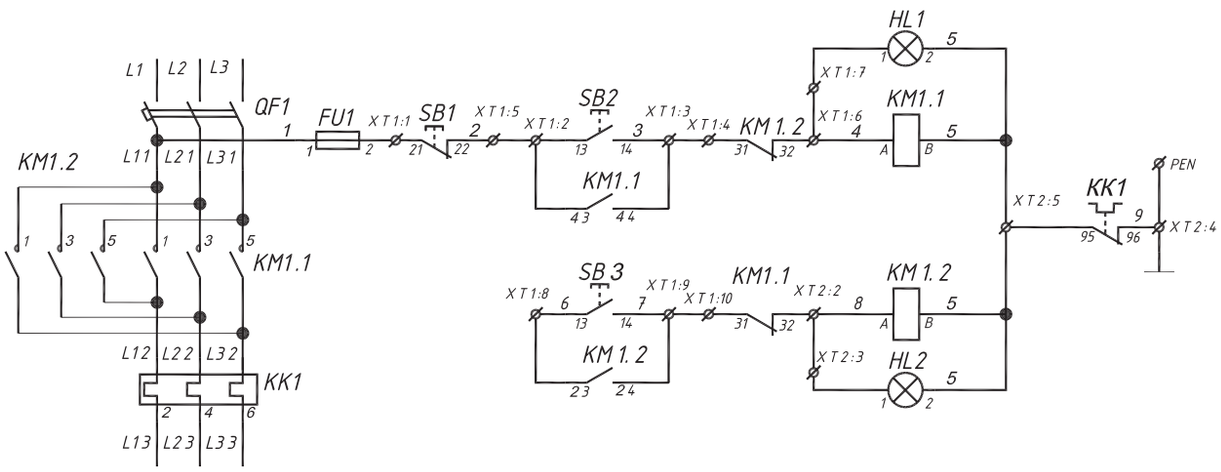

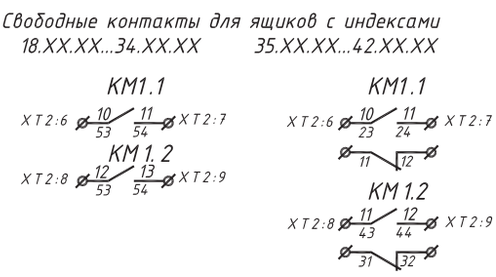

300036,ТУЛА,МАРШАЛА ЖУКОВА,5. Т/Ф 4872-396-681. www.tulaavtomatika.ru

Рис. 16
Схема электрическая принципиальная СУ-Я5411-1874...4274

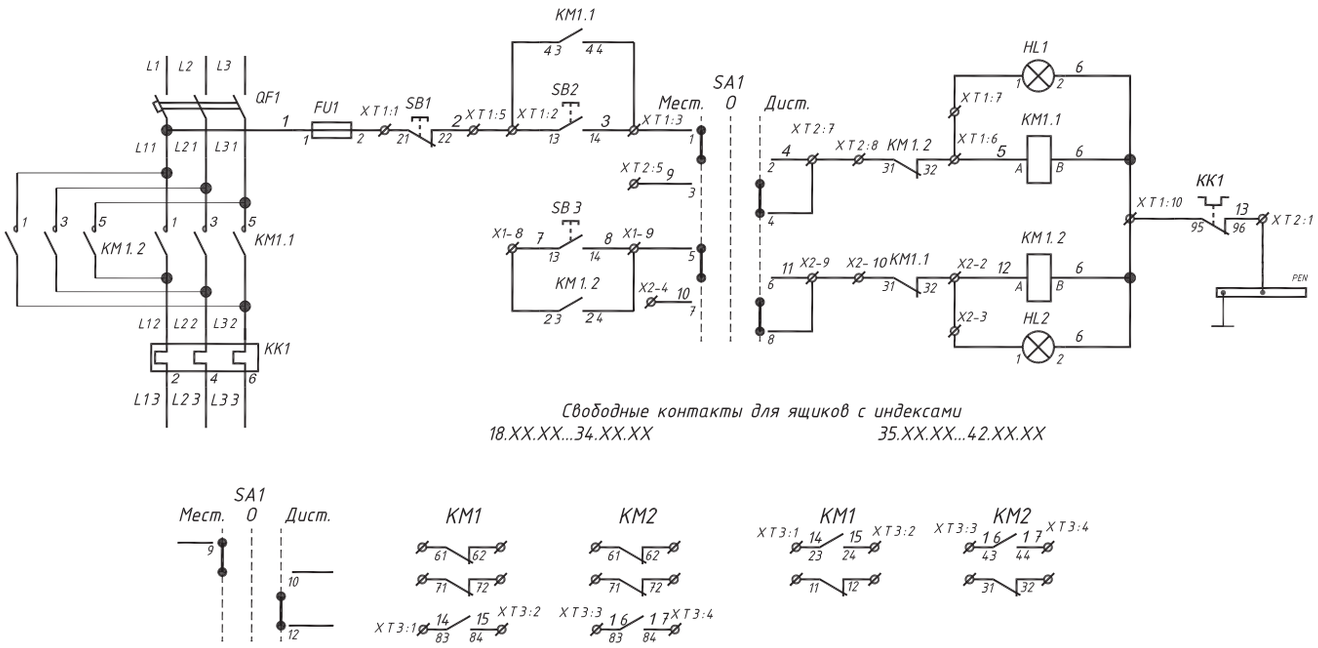

В ящиках с индексами 1874...3074 предохранитель FU1 не устанавливается.

Рис. 17
Схема электрическая принципиальная СУ-Я5412-1874...4274

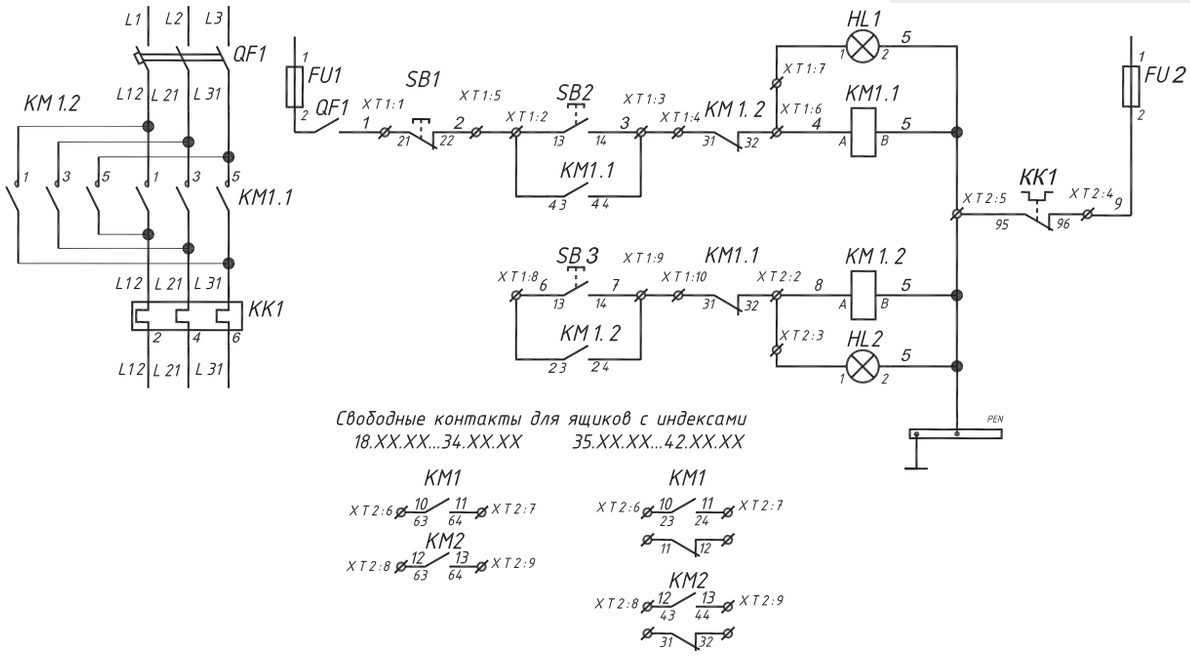

Рис. 18
Схема электрическая принципиальная
СУ-Я5413-1874...4274

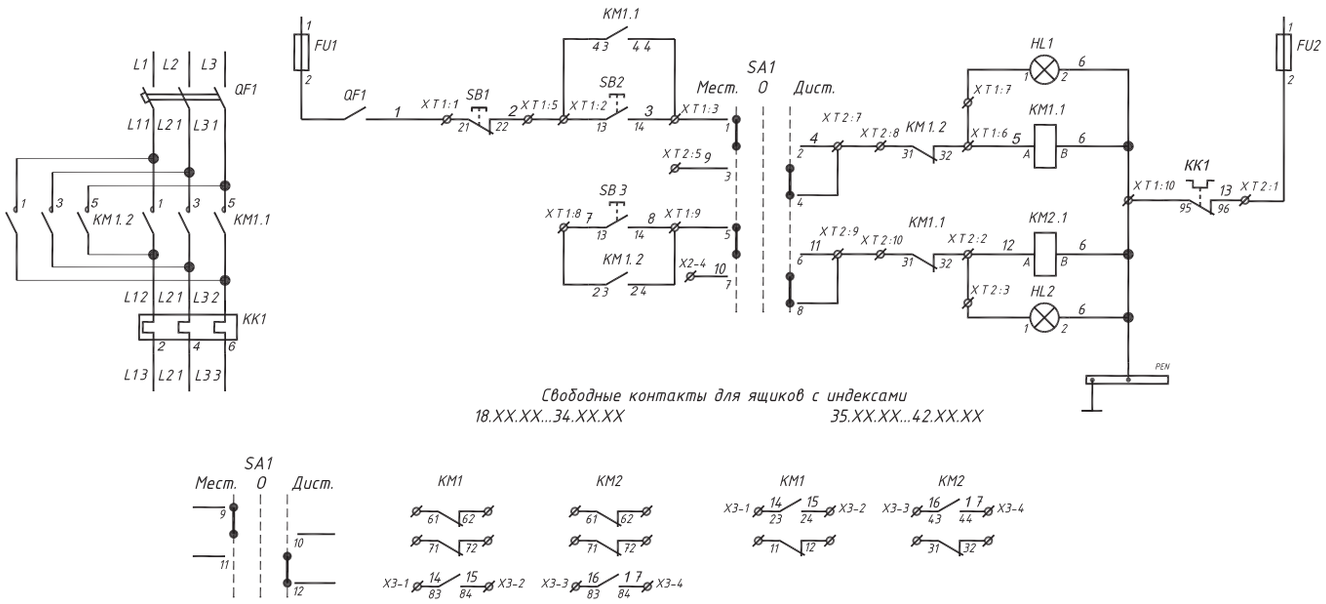

Рис. 19
Схема электрическая принципиальная
СУ-Я5414-1874...3074

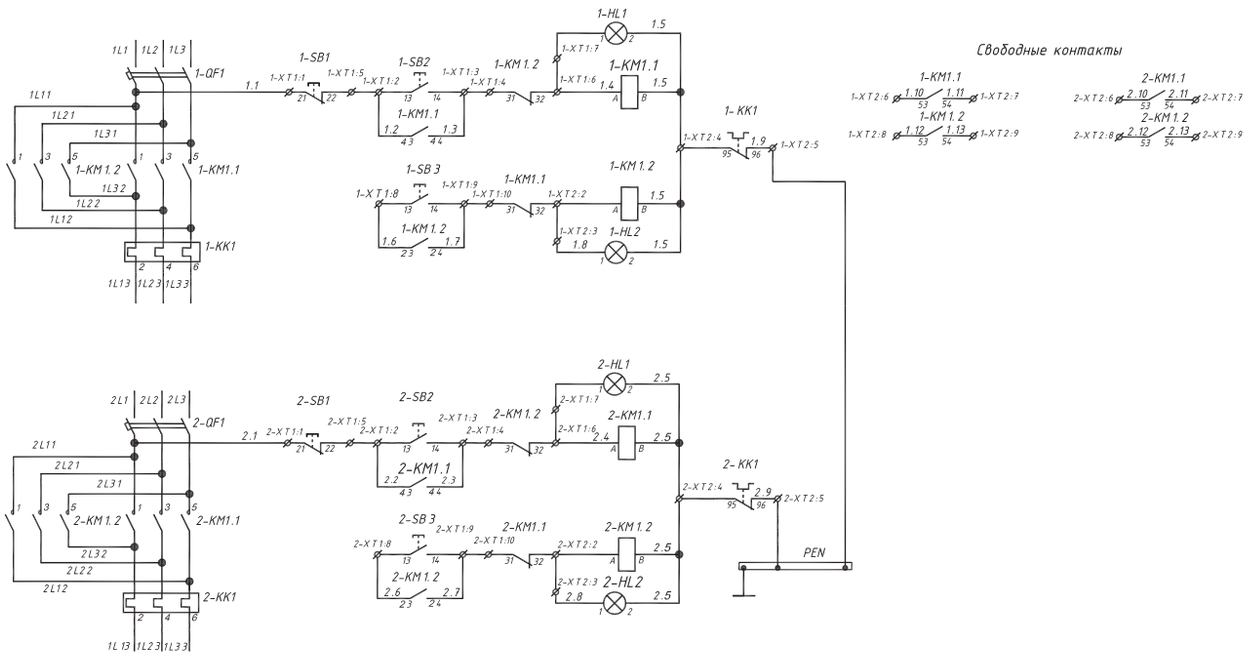

300036,ТУЛА,МАРШАЛА ЖУКОВА,5. Т/Ф 4872-396-681. www.tulaavtomatika.ru

Рис. 20
Схема электрическая принципиальная СУ-Я5415-1874...3074

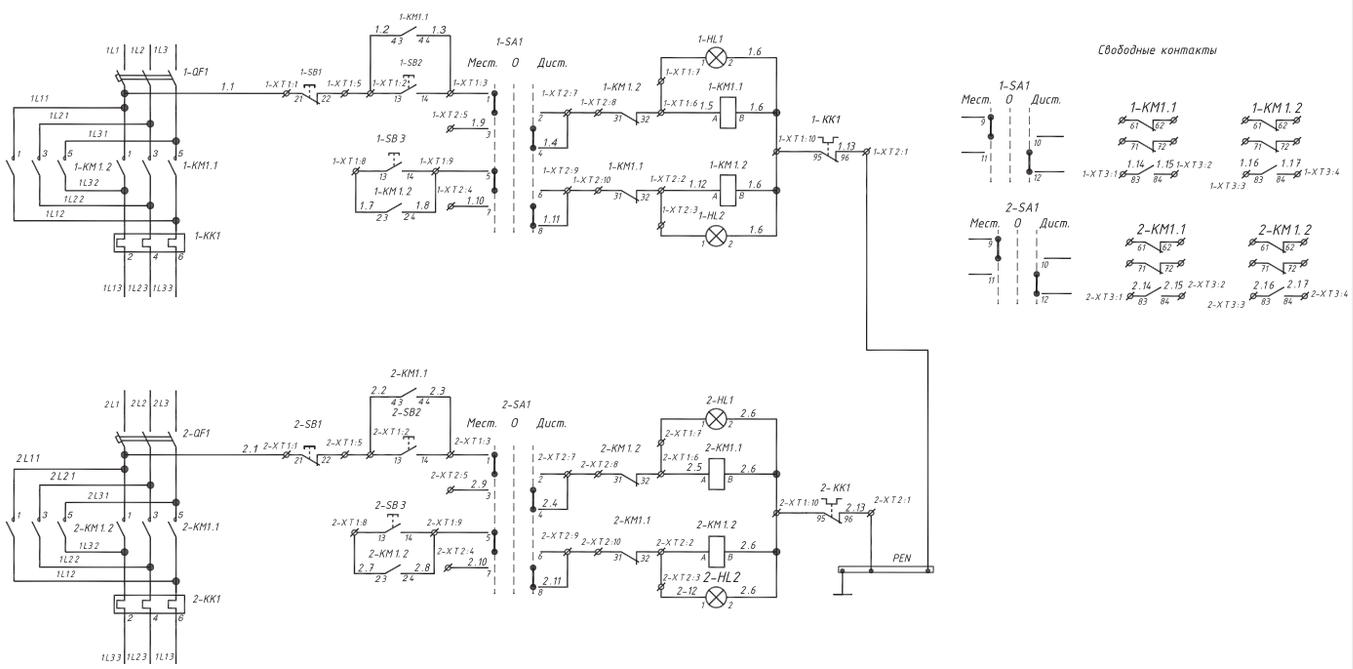

Рис. 21
Схема электрическая принципиальная СУ-Я5424-2274...3274

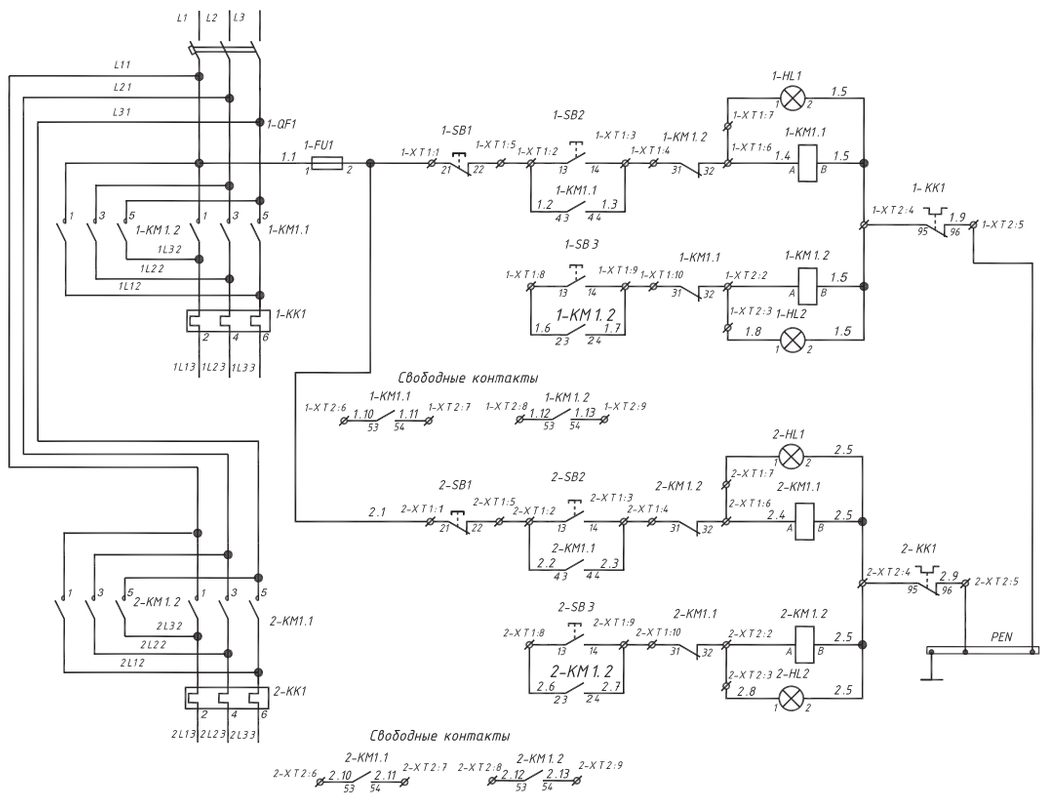

В ящиках с индексами 2274...3074 предохранитель 1-FU1 не устанавливается.

Рис. 22
Схема электрическая принципиальная СУ-Я5425-2274...3274

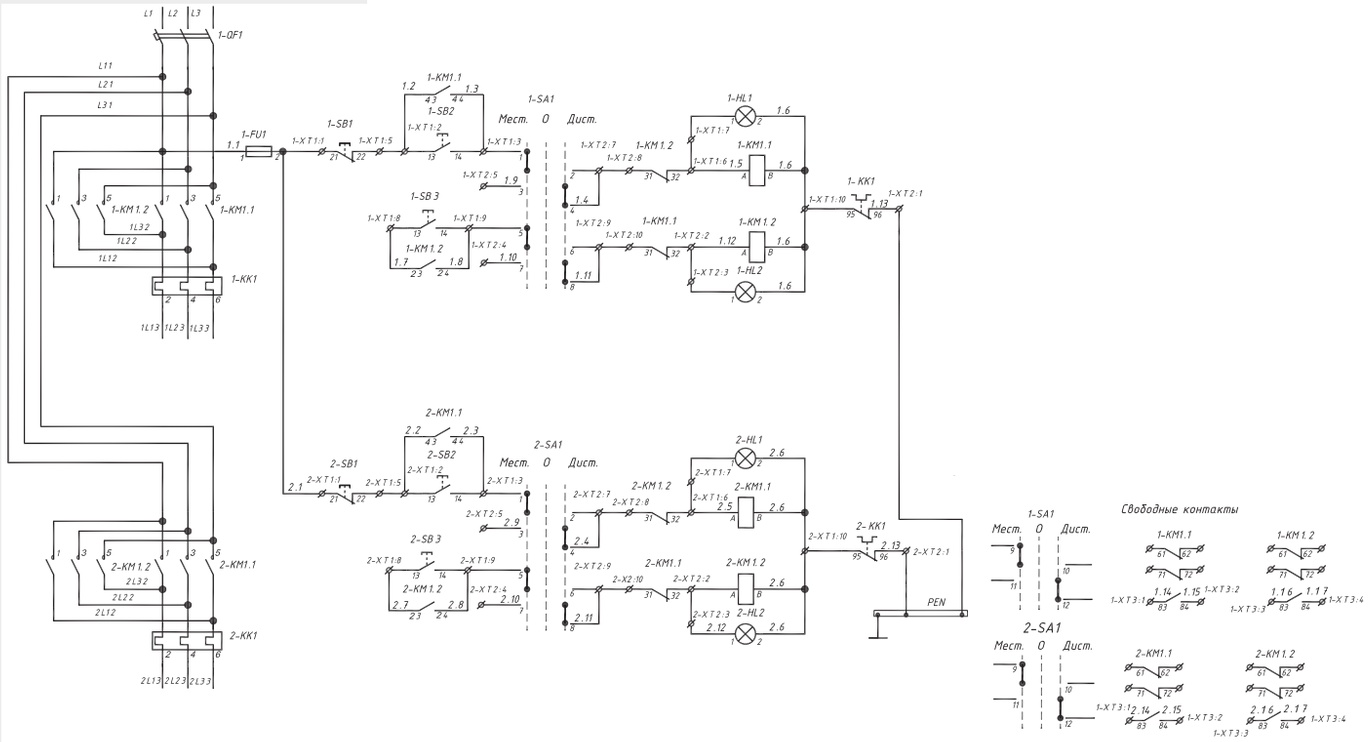

В ящиках с индексами 2274...3074 предохранитель 1-FU1 не устанавливается.

Рис. 23
Схема электрическая принципиальная СУ-Я5430-3174...4274

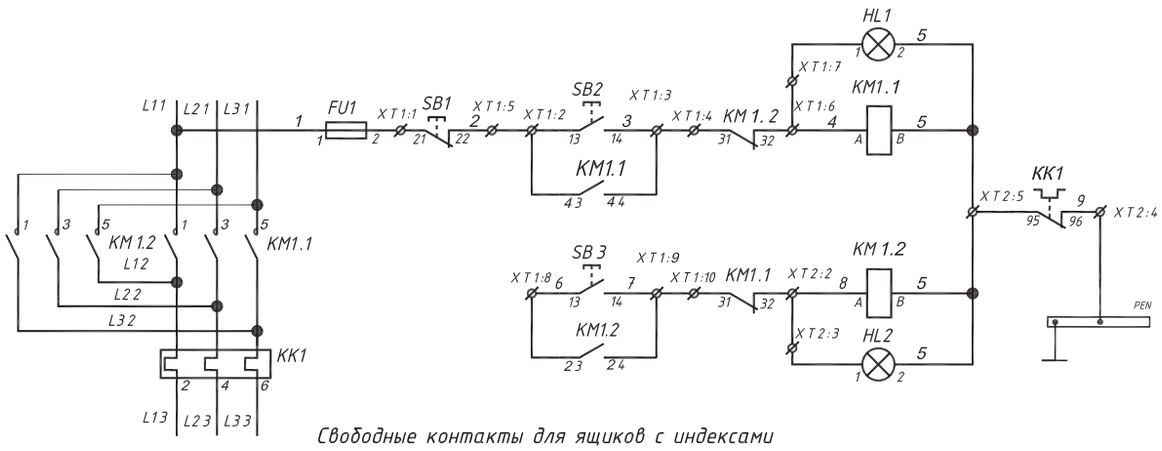

Свободные контакты для ящиков с индексами
31.XX.XX...34.XX.XX 35.XX.XX...42.XX.XX

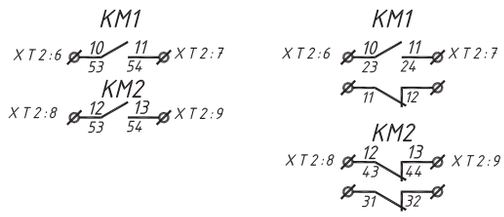

300036,ТУЛА,МАРШАЛА ЖУКОВА,5. Т/Ф 4872-396-681. www.tulaavtomatika.ru

Рис. 24
Схема электрическая принципиальная СУ-Я5431-1874...3474

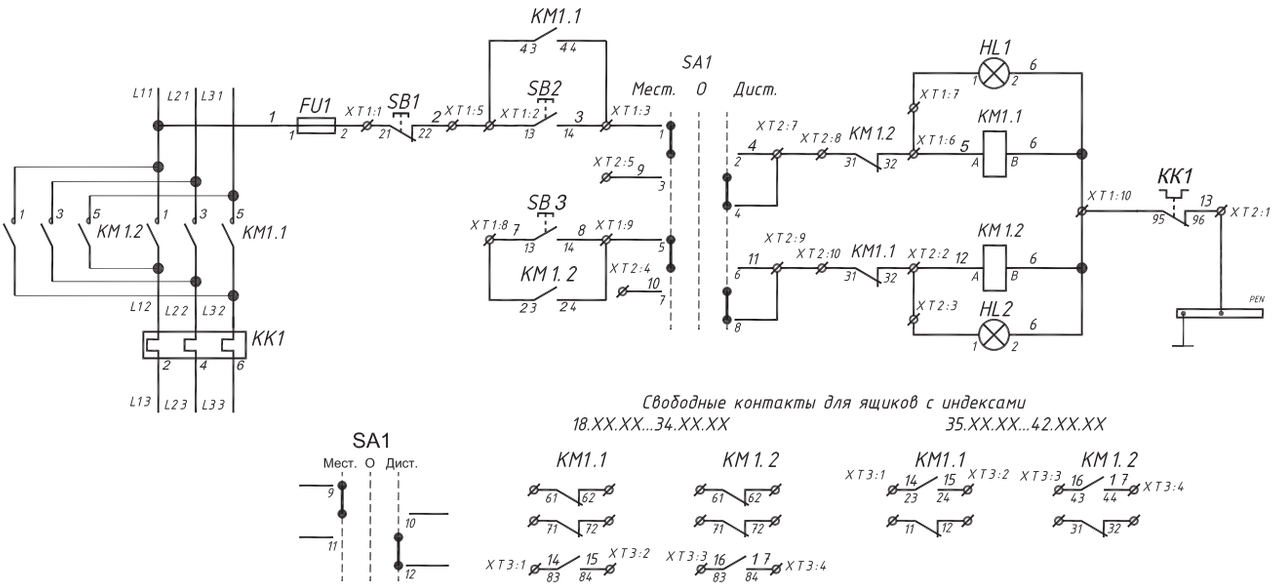

Рис. 25
Схема электрическая принципиальная СУ-Я5434-1874...3074

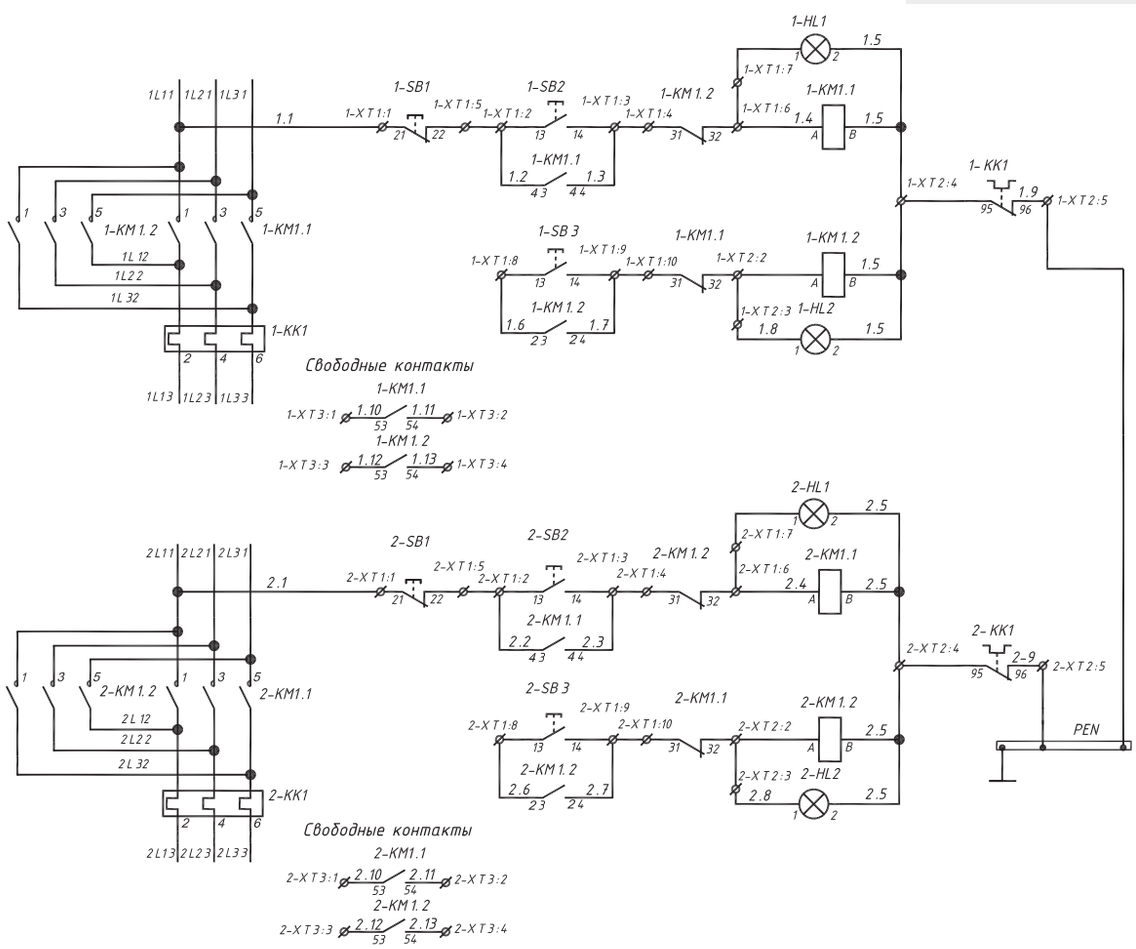

Рис. 26
Схема электрическая принципиальная СУ-Я5435-1874...3074

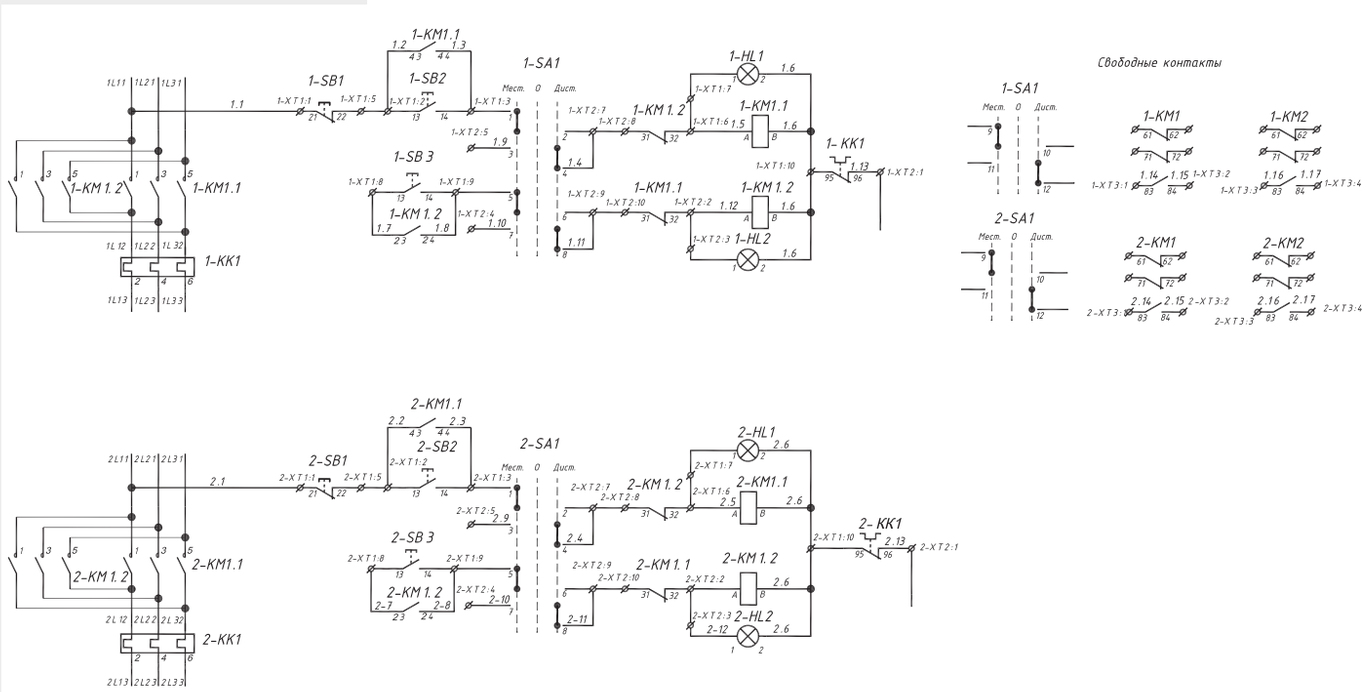

Рис. 27
Схема электрическая принципиальная СУ-Я5441-1874...4274

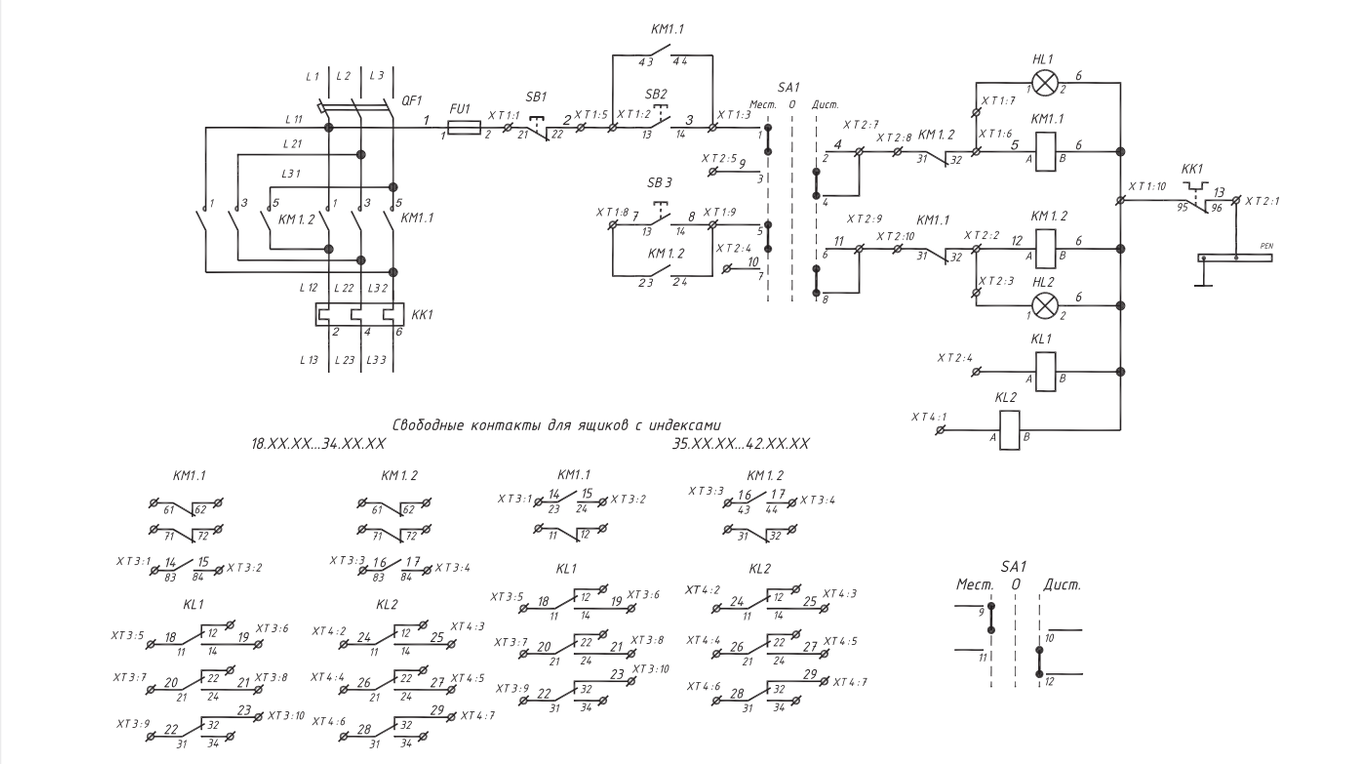

В ящиках с индексами 2274...3074 предохранитель 1-FU1 не устанавливается.

300036,ТУЛА,МАРШАЛА ЖУКОВА,5. Т/Ф 4872-396-681. www.tulaavtomatika.ru

КОНСТРУКЦИЯ УСТРОЙСТВА, ТИПЫ УСТАНАВЛИВАЕМОГО ОБОРУДОВАНИЯ

Устройство управления представляет собой единый блок и состоит из пускорегулирующей, коммутационной и светосигнальной аппаратуры.

Пускорегулирующая аппаратура установлена на панели и состоит из автоматического выключателя, электромагнитного пускателя, электротеплового реле, предохранителя, промежуточного реле.

Панель крепится к задней стенке корпуса устройства, коммутационная и сигнальная аппаратура устанавливается на двери и состоит из выключателей кнопочных, переключателей выбора режима работы и светосигнальных устройств.

В зависимости от типоисполнения устройства отдельные элементы не устанавливаются.

Корпус устройства управления выполнен в виде ящика штампосварной конструкции с передней дверью, закрывающейся на замки, имеет проушины для крепления на вертикальной плоскости.

КОМПЛЕКТ ПОСТАВКИ

— устройство управления
— рукоятка переключателя
— ключ замка двери
— эксплуатационная документация.

УПАКОВКА, ТРАНСПОРТИРОВКА, ХРАНЕНИЕ

Щитки упаковываются в коробки из трёхслойного гофрированного картона и транспортируются в заводской упаковке в закрытых транспортных средствах.

Допускается транспортировка без заводской упаковки при условии обеспечения защиты от атмосферных осадков и исключения механических повреждений.

Условия хранения щитков в части воздействия климатических факторов внешней среды -2 по ГОСТ 15150.

МОНТАЖ

Устройство управления устанавливается и закрепляется в предусмотренном проектом месте.

Подвести кабели к устройству управления, разделка и подключение к аппаратам согласно схеме электрической подключения.

Нулевые проводники подключаются к шине PEN.

ГАРАНТИИ ИЗГОТОВИТЕЛЯ

Изготовитель гарантирует соответствие устройства управления требованиям ГОСТ Р51321.1-2000 при соблюдении потребителем условий хранения, транспортирования, монтажа и эксплуатации.

Гарантийный срок эксплуатации — 2 года со дня ввода в эксплуатацию и не более 2 лет и 6 месяцев со дня отгрузки устройства управления с предприятия-изготовителя.